外形図

形式:61C

フィールドネットワーク対応 61・UNIT シリーズ

マルチアナログ通信ユニット

（CC-Link用）

特記事項

外形寸法図（単位:mm）

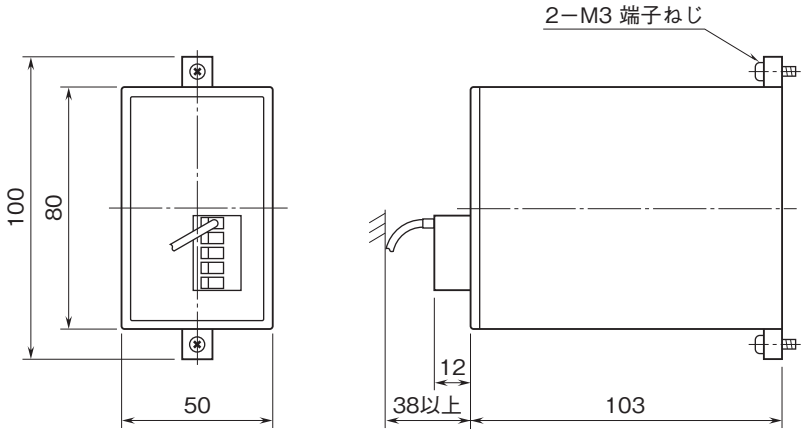

端子接続図

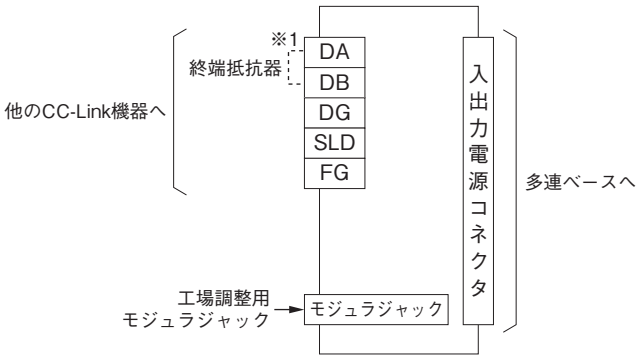

※1、回路の終端となる場合は、付属の終端抵抗器を接続して下さい。

MG CO., LTD.
www.mgco.jp