外形図

形式:CNT

共通機器

コネクターミナル

特記事項

外形寸法図(単位:mm)

■CNT−S

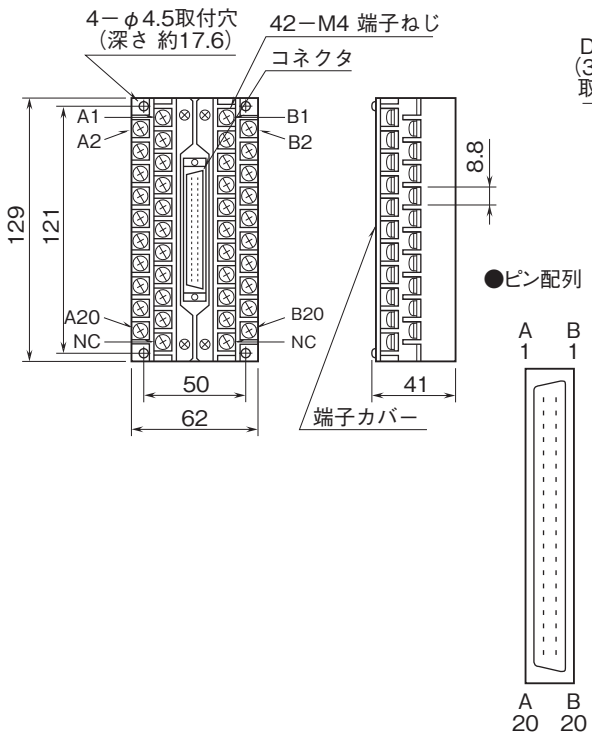

■CNT−M

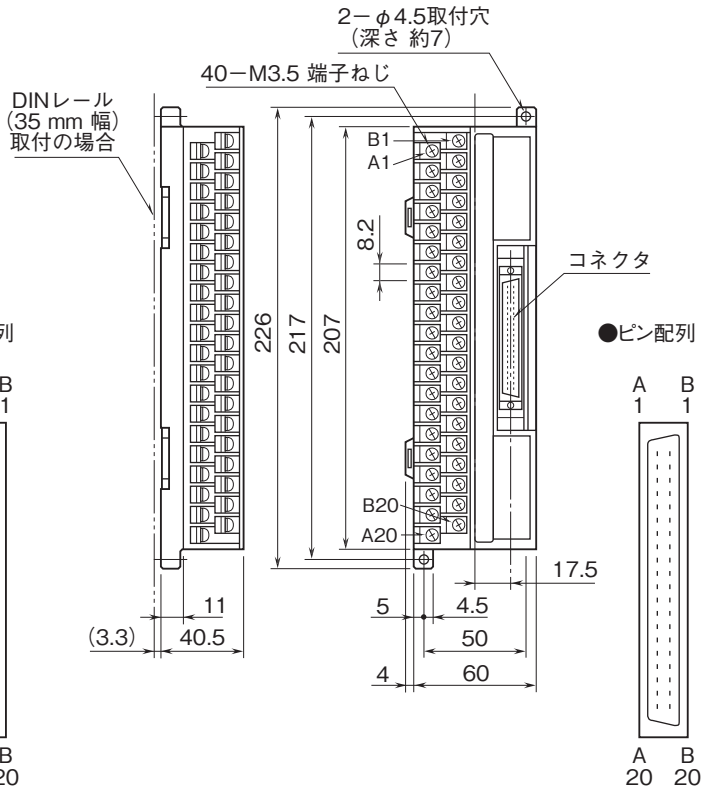

MG CO., LTD.
www.mgco.jp