外形図

形式:CTH

計装用プラグイン形変換器 M・UNIT シリーズ

CT変換器

（インバータ対応）

特記事項

外形寸法図（単位:mm）

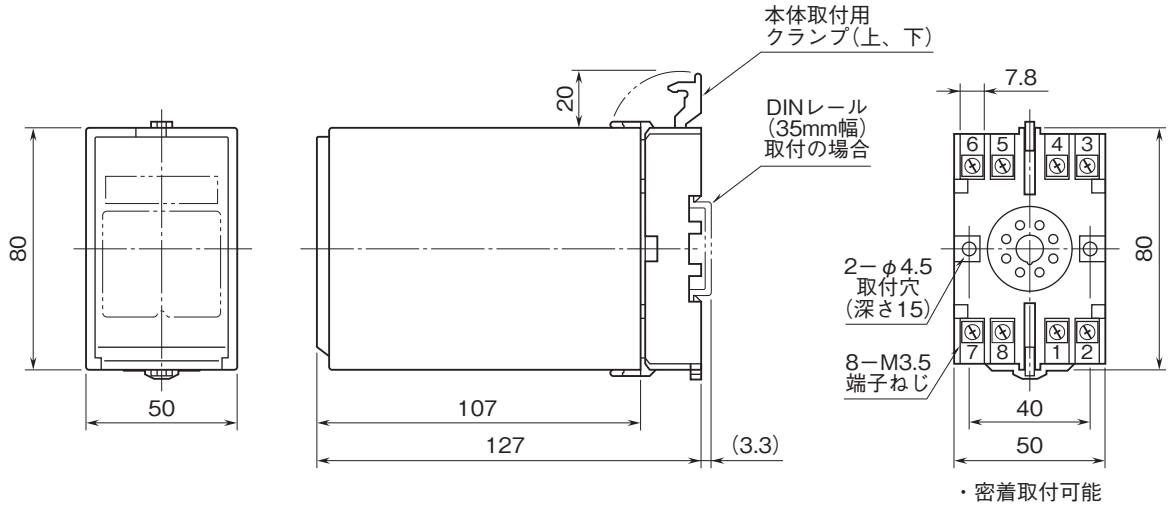

端子接続図

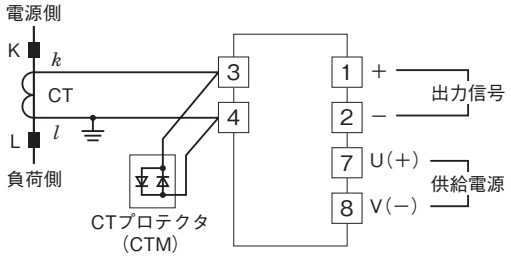

MG CO., LTD.
www.mgco.jp

外形図

形式:CTH

端子番号図(単位:mm)

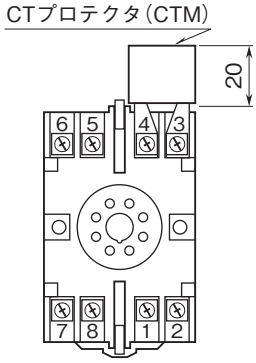

MG CO., LTD.
www.mgco.jp