外形図

形式:IT60RE

積層形表示灯 インテリジェントタワー シリーズ

リモートI／O表示灯

（直径60mm、Modbus／TCP（Ethernet）、4段ランプ）

特記事項

外形寸法図（単位:mm）

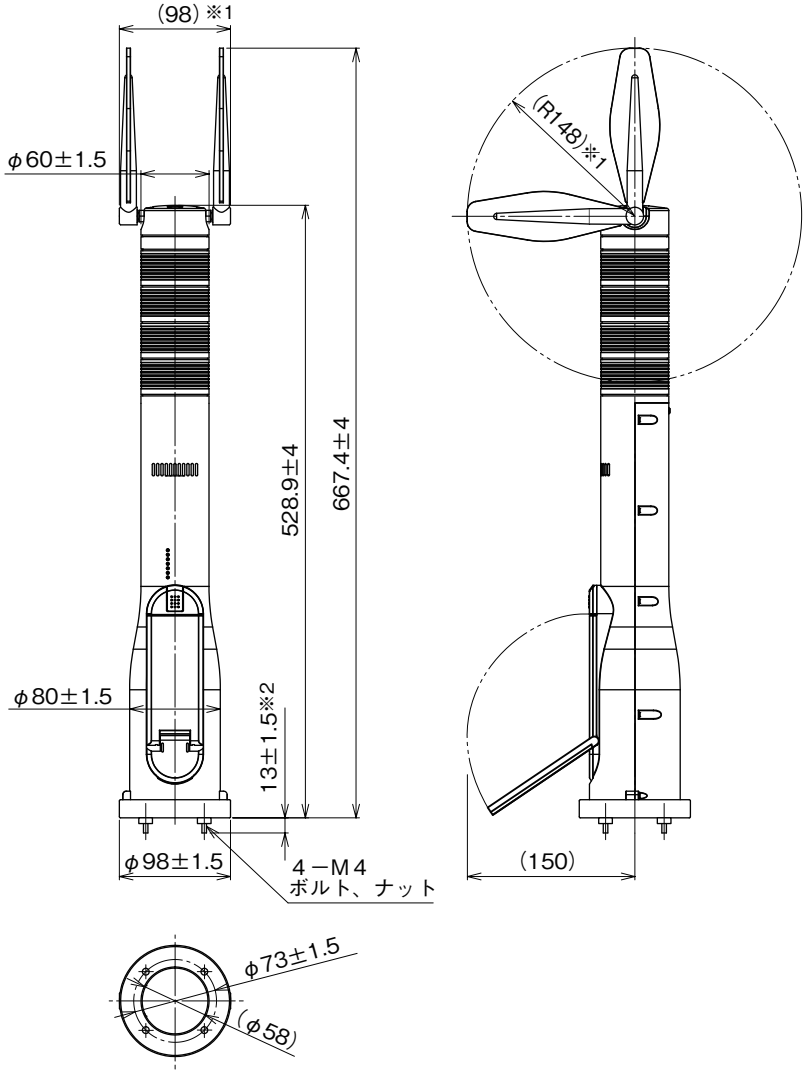

※1、デザインタイプ2のみ付きます。
※2、取付板厚を厚くしたい場合は、ボルト長の変更（特殊仕様）で対応可能です。
別途、お問合わせ下さい。

MG CO., LTD.
www.mgco.jp

外形図

形式:IT60RE

取付寸法図(単位:mm)

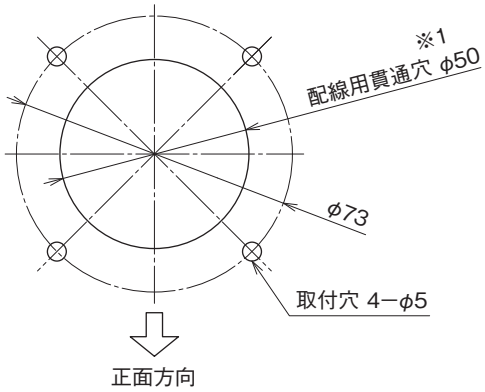

※1、取付ける板金等のエッジでリード線を傷つけないように注意して下さい。

端子接続図

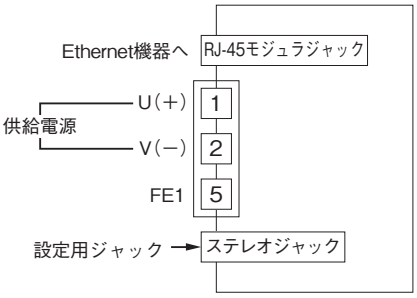

MG CO., LTD.
www.mgco.jp