外形図　　形式：LB1200Y

LED照明 直管シリーズ

40形直管LED（バーライト、イエロー）
（イエローランプ代替品）

特記事項

外形寸法図（単位：mm）

■本体：取付金具なし（付加コード：無記入）

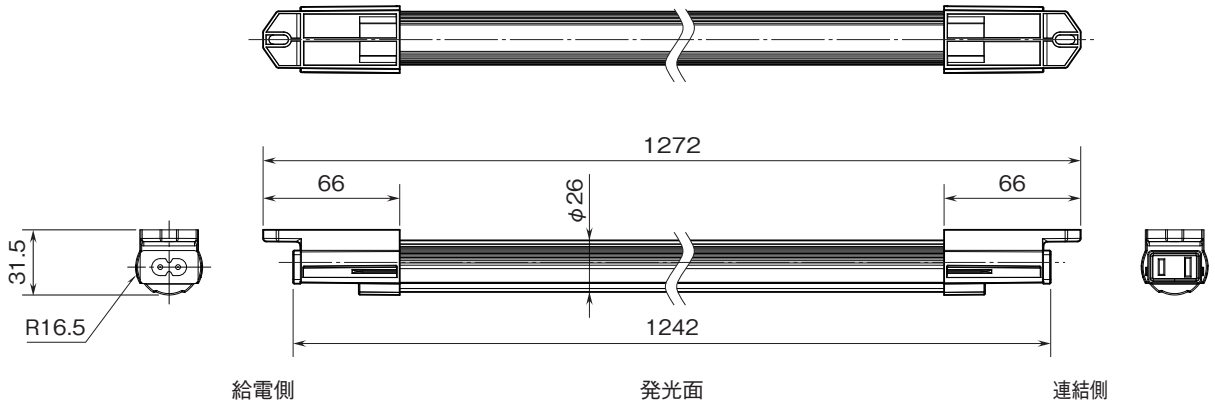

■本体：取付金具付属（付加コード：／H）

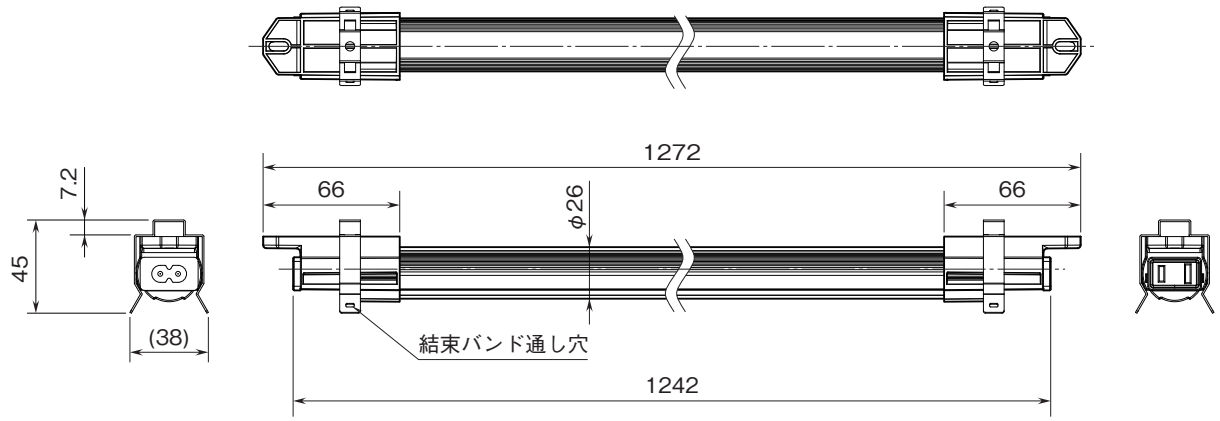

■電源コード

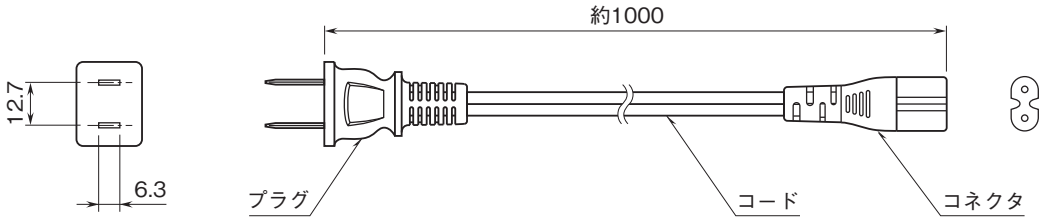

外形図　　形式:LB1200Y

取付寸法図(単位:mm)

■取付金具なし（付加コード：無記入）

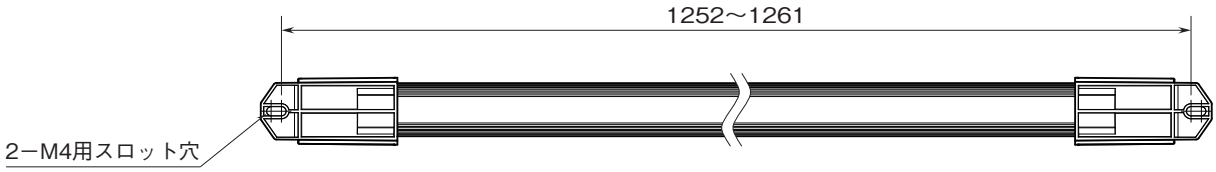

■取付金具付属（付加コード：／H）

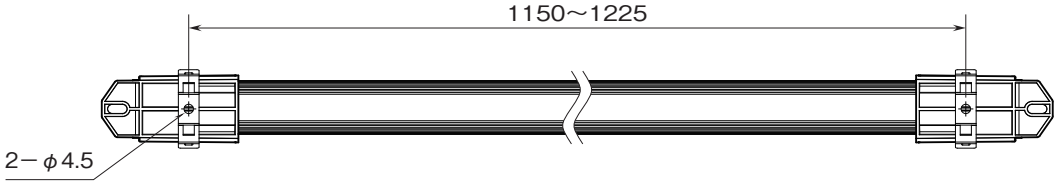
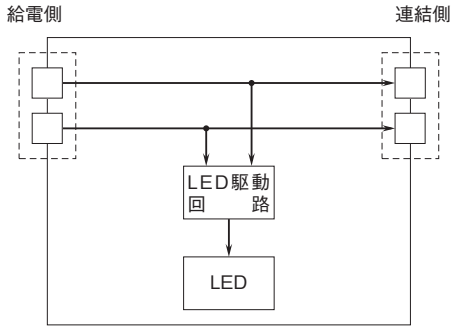
ブロック図