外形図

形式：MDHA

電子機器専用避雷器 M･RESTER シリーズ

電源用避雷器

（DC電源用、寿命モニタ機能付）

特記事項

外形寸法図（単位：mm）・端子番号図

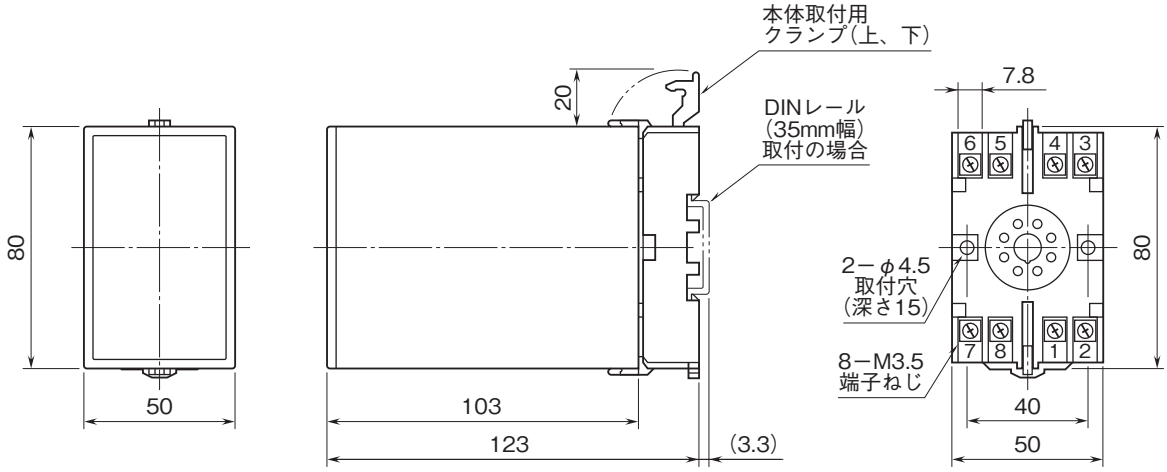

端子接続図

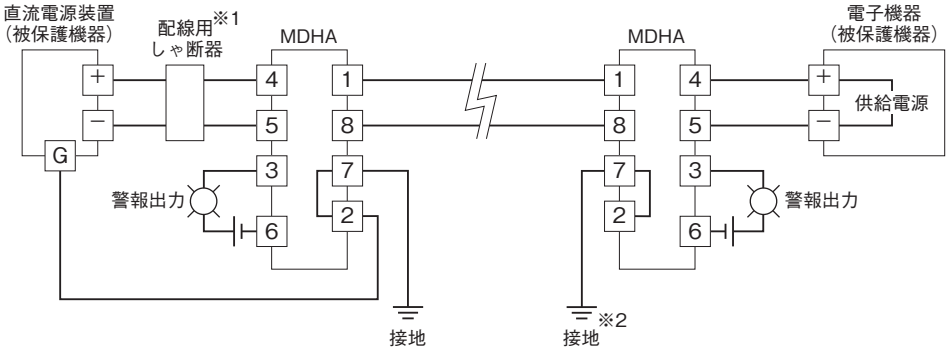

※1、配線用しゃ断器は必ず設置して下さい。
※2、被保護機器にG端子がない場合、接地用端子のみ接地して下さい。

MG CO., LTD.
www.mgco.jp