外形図

形式：MMAJ

電子機器専用避雷器 M･RESTER シリーズ

電源用避雷器

（雷サージエネルギー制限方式、高速形（3ns））

特記事項

外形寸法図（単位：mm）・端子番号図

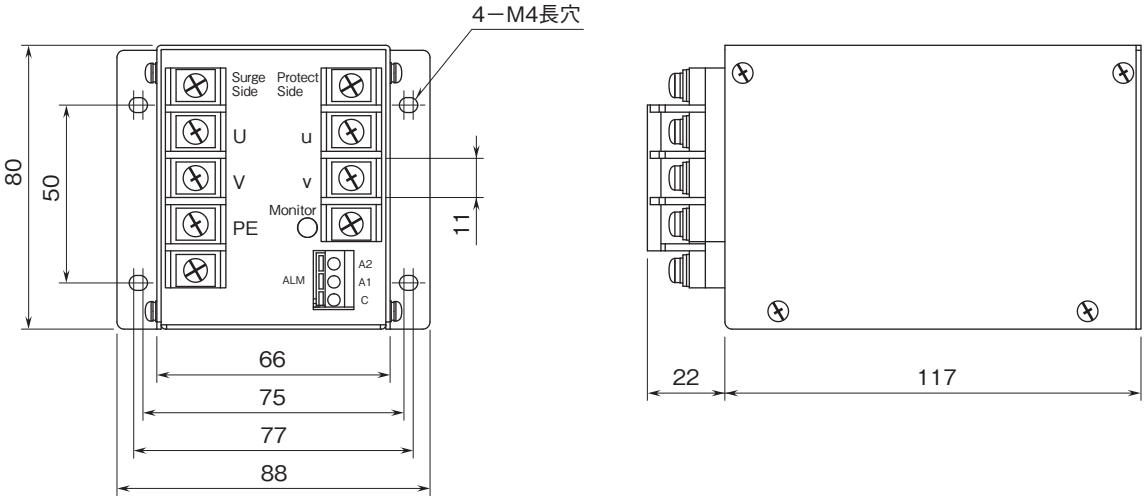

取付寸法図（単位：mm）

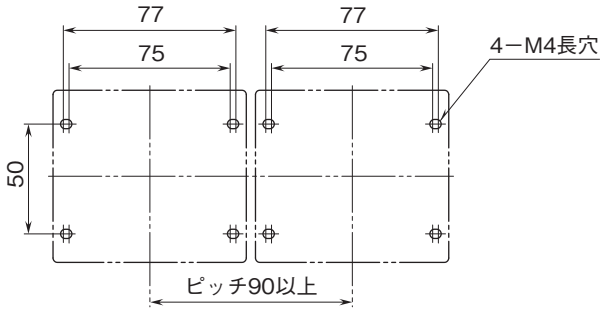

MG CO., LTD.
www.mgco.jp

外形図

形式:MMAJ

端子接続図

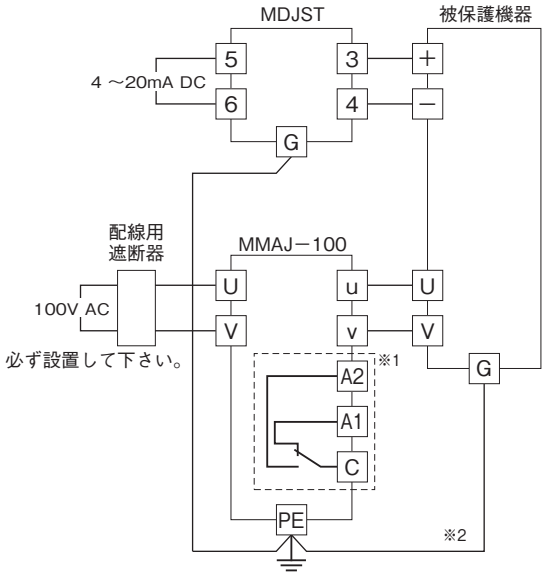

※1、警報出力端子（A2、A1、C）は、警報出力コードAのときのみ付きます。また、接点位置は警報発報時の状態です。

※2、必ず連接接地を施して下さい。接地は避雷器側で行って下さい。被保護機器に接地端子がない場合、本器のみ接地して下さい。

MG CO., LTD.
www.mgco.jp