外形図

形式:MOD5

テレメータ

1200bps通信モデム

（専用回線 帯域品目）

特記事項

外形寸法図（単位:mm）

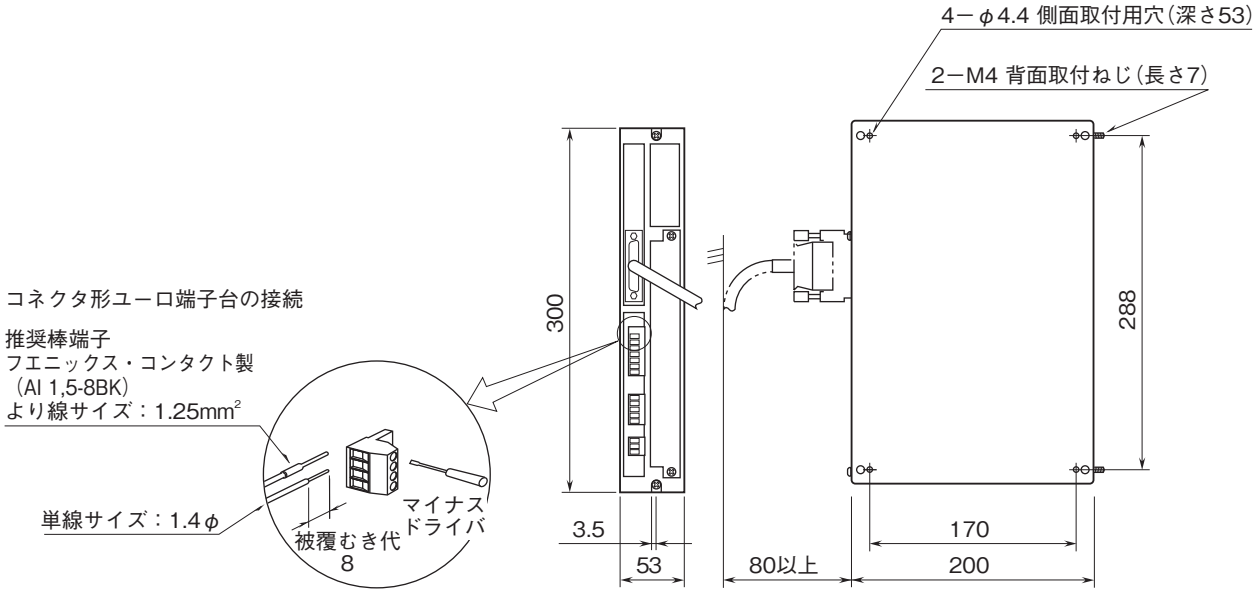

取付寸法図（単位:mm）

■本体直付けの場合

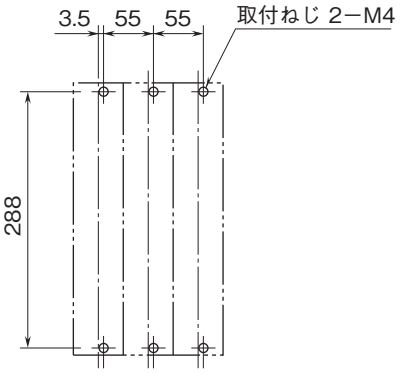

■側面取付の場合（端子台右側のとき）

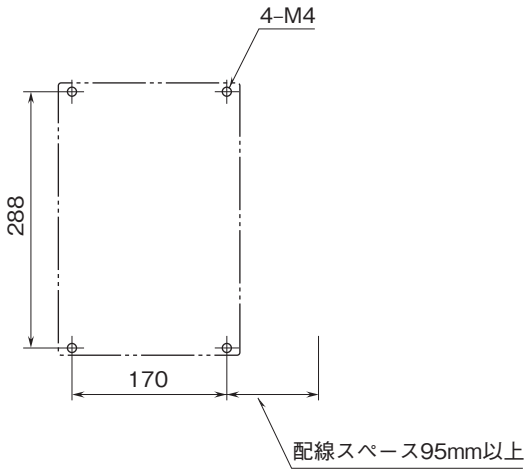

MG CO., LTD.
www.mgco.jp

外形図

形式:MOD5

パネル図

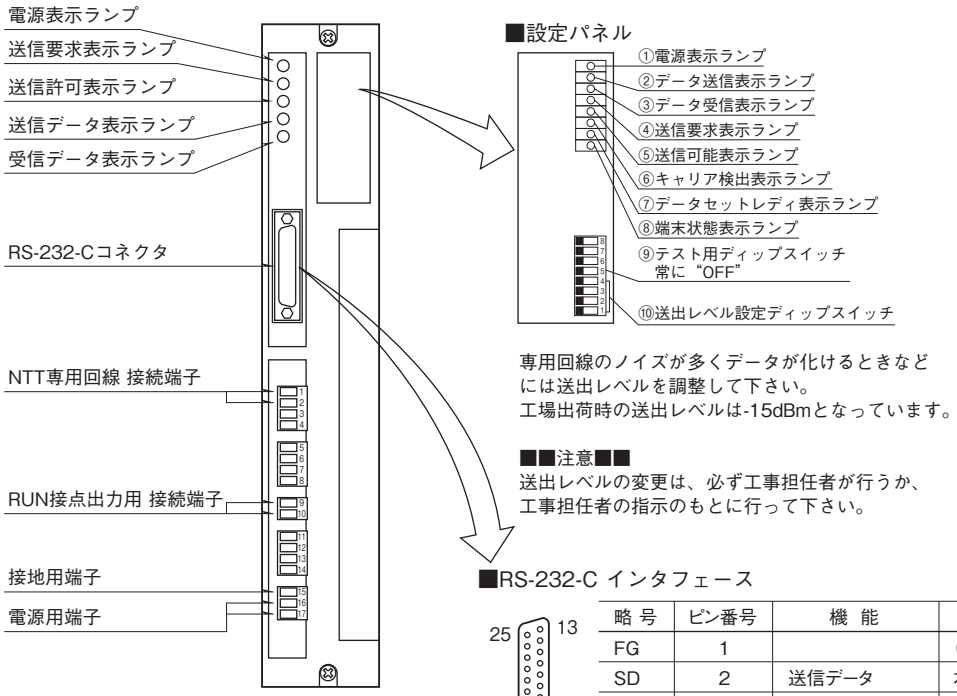

専用回線のノイズが多くデータが化けるときなど
には送出レベルを調整して下さい。
工場出荷時の送出レベルは-15dBmとなっています。

■■注意■■
送出レベルの変更は、必ず工事担任者が行うか、
工事担任者の指示のもとに行って下さい。

■RS-232-C インタフェース

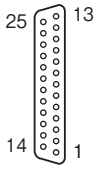

略 号	ピン番号	機 能	説 明
FG	1		(未接続)
SD	2	送信データ	本器から送られるデータ信号
RD	3	受信データ	本器に送られるデータ
RS	4	送信要求	送信要求の信号
CS	5	送信可	本器へのデータ送信許可
DR	6	データセットレディ	送受信可能信号
SG	7	信号用アース	信号用アース
CD	8	キャリア検出	キャリア受信中信号
ER	20	端末装置レディ	本器の送受信可能信号

端子接続図

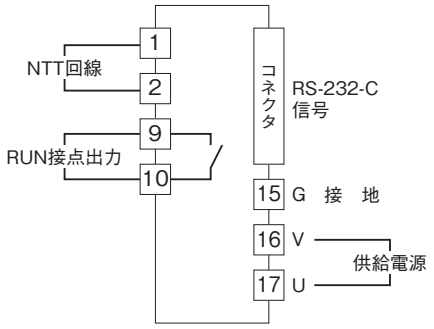

MG CO., LTD.
www.mgco.jp