外形図

形式：R7F-EC8A

リモートI／O R7 シリーズ

少点数入出力ユニット

（Tリンク用、増設用マイナスコモン（NPN対応）トランジスタ8点出力）

特記事項

外形寸法図（単位：mm）・端子番号図

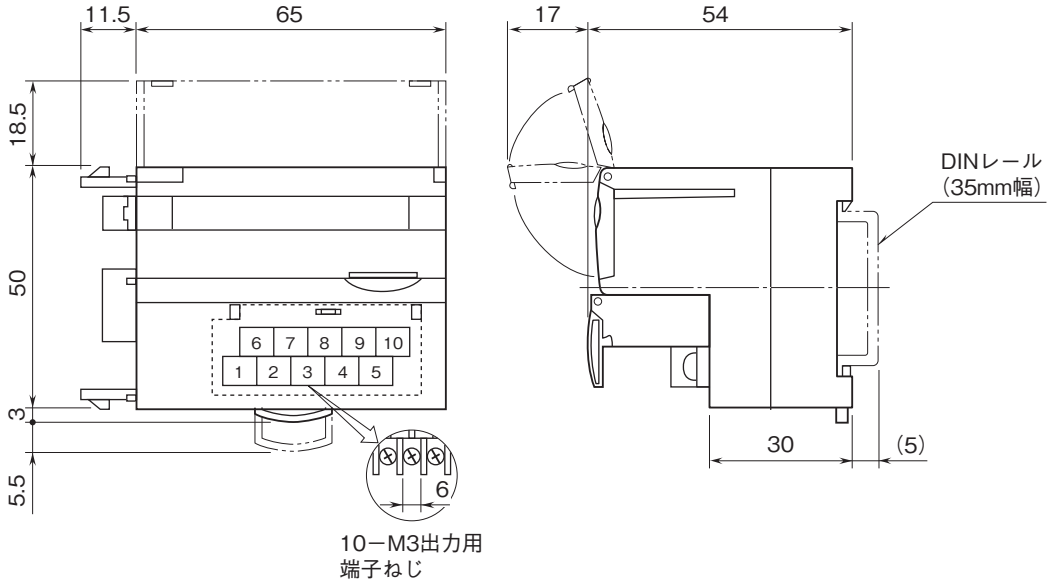

端子接続図

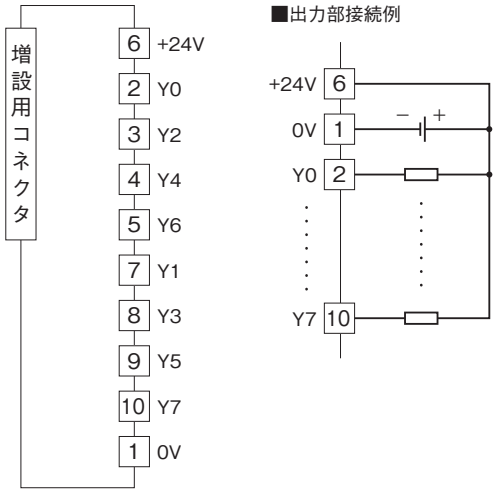

MG CO., LTD.
www.mgco.jp