外形図

形式：R8-DAT16A2

省スペース リモートI／O変換器 R8 シリーズ

接点16点入力カード

（NPN対応、コネクタ形スプリング式端子台）

特記事項

外形寸法図（単位：mm）

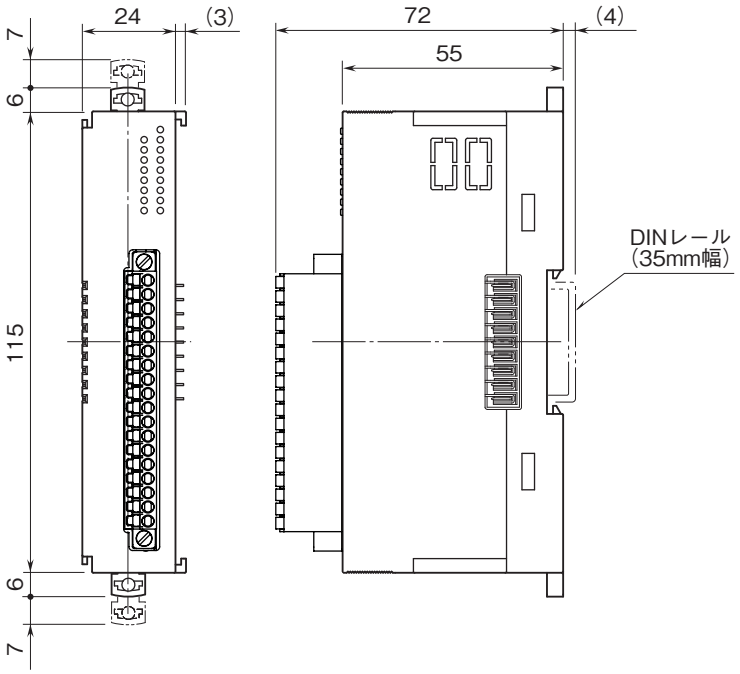

MG CO., LTD.
www.mgco.jp

外形図

形式：R8-DAT16A2

端子接続図

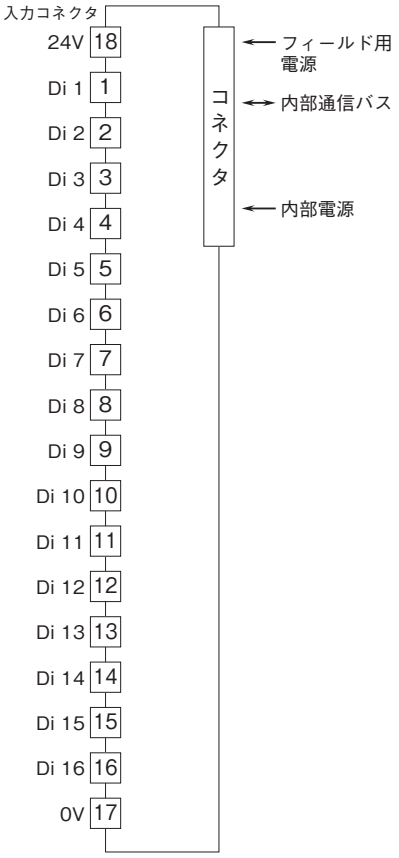

■入力回路

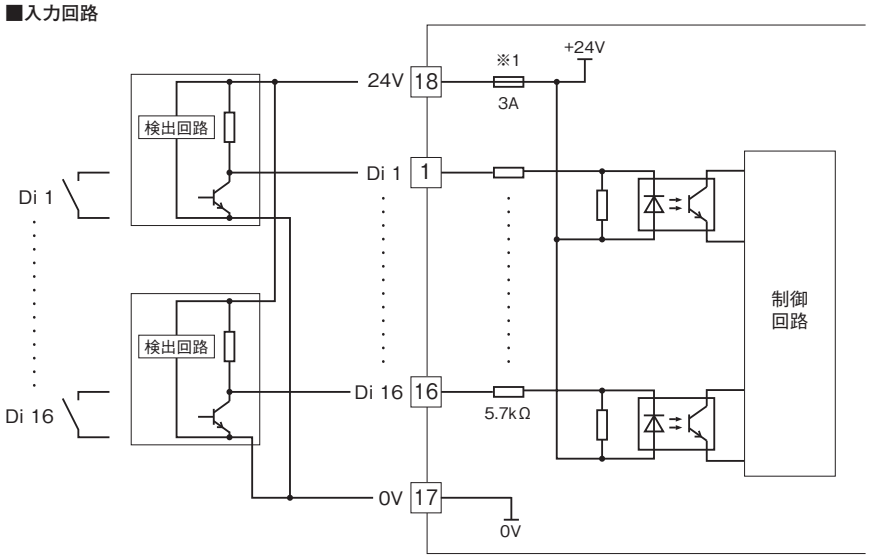

※1、ヒューズの交換はできません。

MG CO., LTD.
www.mgco.jp