外 形 図

SMDT *スーパーM·UNIT*

NestBus 用、仮想カード形

モデムインタフェース

特記事項

外形寸法図（単位：mm）

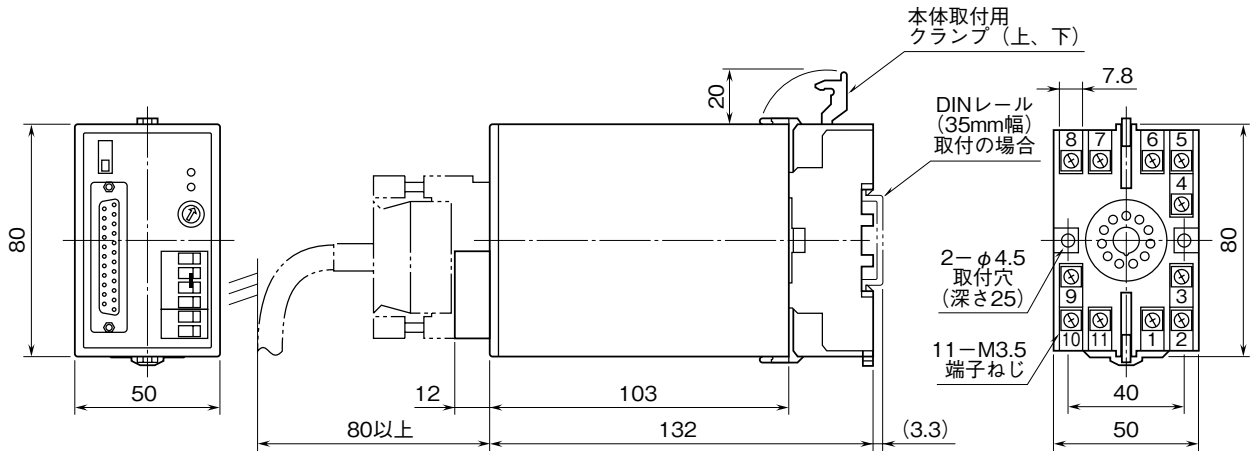

・密着取付可能

端子接続図

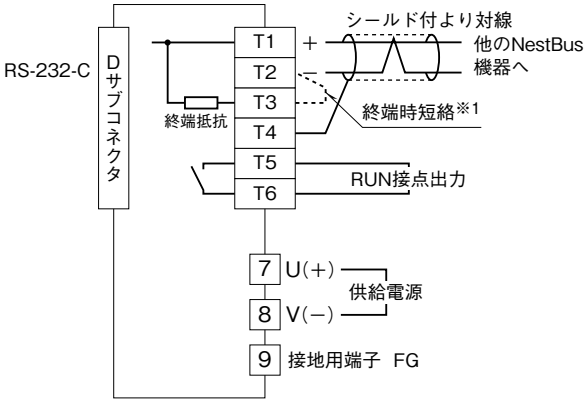

※1、より対線の伝送ラインが終端の場合は（＝渡り配線がない場合）、端子T2、T3間を付属のショートチップ（または配線）で短絡して下さい。ユニットが伝送ラインの途中に配線されているときは、端子T2、T3間のショートチップをはずして下さい。
注）渡り配線はT1、T2、T4端子を使って下さい。

RS-232-C インタフェース

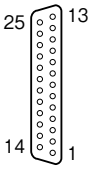

略号	ピン番号	機　能	説　明
FG	1		（未接続）
SD	2	送信データ	本器から送られるデータ信号
RD	3	受信データ	本器に送られるデータ信号
RS	4	送信要求	送信要求の信号
CS	5	送信可	本器へのデータ送信許可
DR	6	データセットレディ	送受信可能信号
SG	7	信号用アース	信号用アース
CD	8	キャリア検出	キャリア受信中信号
ER	20	端末装置レディ	本器の送受信可能信号
	12	接続不可	このピンには何も接続しないで下さい。
	13		
	24		不具合の原因になります。
	25		

MG CO., LTD.
www.mgco.jp