外形図

形式:TR30

チャートレス記録計 TR30 シリーズ

タブレットレコーダ

特記事項

外形寸法図(単位:mm)・端子番号図

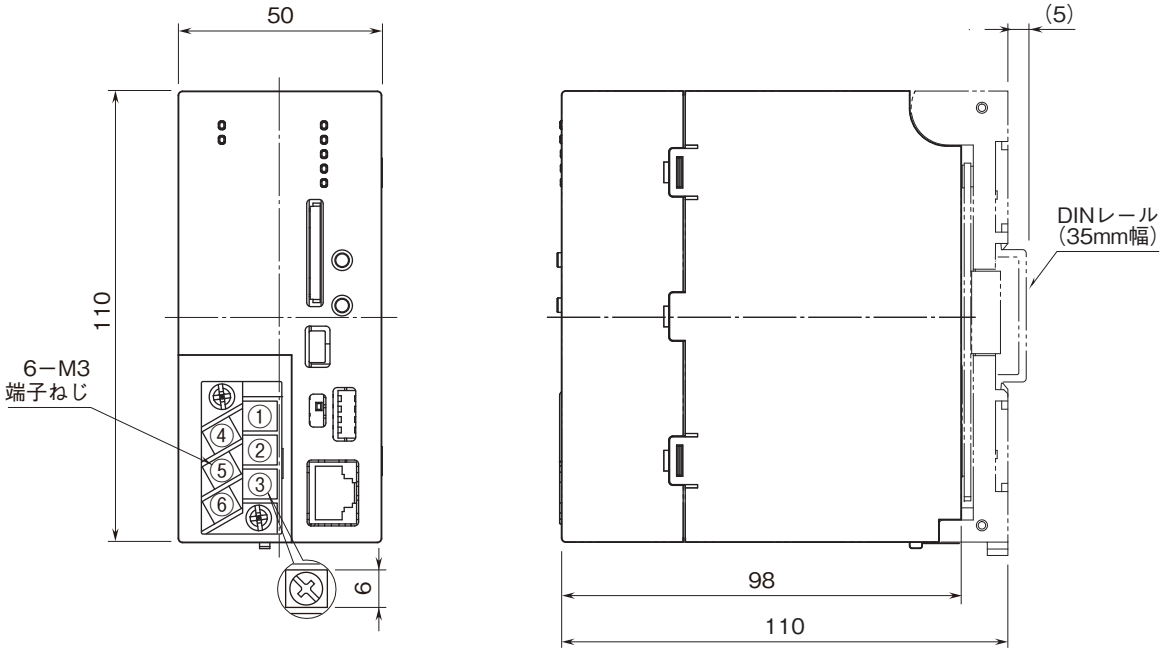

端子接続図

EMC(電磁両立性)性能維持のため、FE端子を接地して下さい。
注)FE端子は保護接地端子(Protective Conductor Terminal)ではありません。

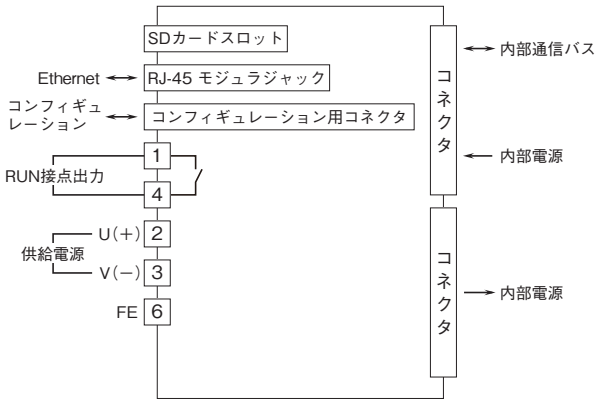

MG CO., LTD.
www.mgco.jp