METATRONリモートI／O ***PLC8*** シリーズ		
取扱説明書	Di2 点（内部電源）、Do2 点（フォト MOS リレー） 接点入出力カード	形 式 PLC8−DAC4

ご使用いただく前に

このたびは、弊社の製品をお買い上げいただき誠にありがとうございます。本器をご使用いただく前に、下記事項をご確認下さい。

■梱包内容を確認して下さい

・接点入出力カード .....1 台

■形式を確認して下さい

お手元の製品がご注文された形式かどうか、スペック表示で形式と仕様を確認して下さい。

■取扱説明書の記載内容について

本取扱説明書は本器の取扱い方法、外部結線および簡単な保守方法について記載したものです。

■EDS ファイル

EDS ファイルは、弊社のホームページよりダウンロードが可能です。

ご注意事項

●取扱いについて

・本体の取外または取付を行う場合は、危険防止のため必ず、電源および入出力信号を遮断して下さい。

●設置について

・屋内でご使用下さい。
・塵埃、金属粉などの多いところでは、防塵設計のきょう体に収納し、放熱対策を施して下さい。
・振動、衝撃は故障の原因となることがあるため極力避けて下さい。
・周囲温度が -10 ～ +55℃を超えるような場所、周囲湿度が 10 ～ 90 % RH を超えるような場所や結露するような場所でのご使用は、寿命・動作に影響しますので避けて下さい。

●配線について

・配線は、ノイズ発生源（リレー駆動線、高周波ラインなど）の近くに設置しないで下さい。
・ノイズが重畳している配線と共に結束したり、同一ダクト内に収納することは避けて下さい。
・本器の接点入力と接点出力を短絡してご使用になる場合は、接点入力回路のフィールド用電源からのノイズの流入で接点出力回路に影響を及ぼす可能性があります。フィールド用電源のノイズの重畳にはご注意下さい。
・遠方より引込む配線には、各種避雷器を設置して下さい。

●その他

・本器は電源投入と同時に動作しますが、すべての性能を満足するには 10 分の通電が必要です。

取付方法

●入出力カード

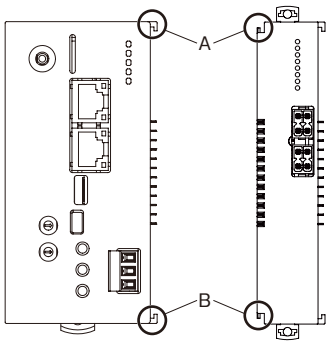

・カードのスライダが閉じていることを確認し、各カード（ユニット） の凹凸（図の A、B）を合わすように、DIN レールに対して垂直にまっすぐ差込みます。

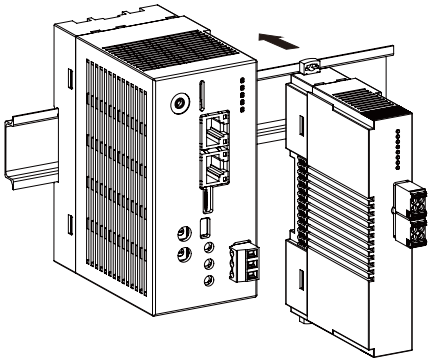

・カードを追加する場合も同じようにして下さい。

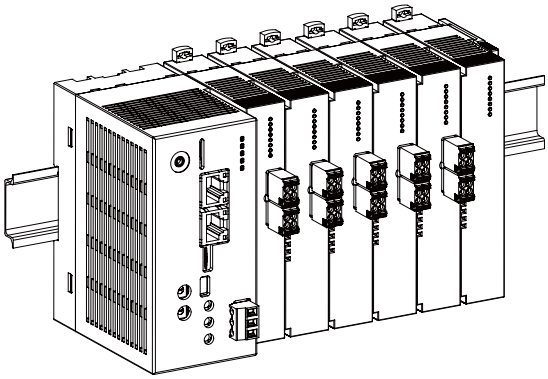

■取外方法

・取外したい入出力カードのスライダを外側へずらし、ロックを外した状態で手前にまっすぐ引抜きます。

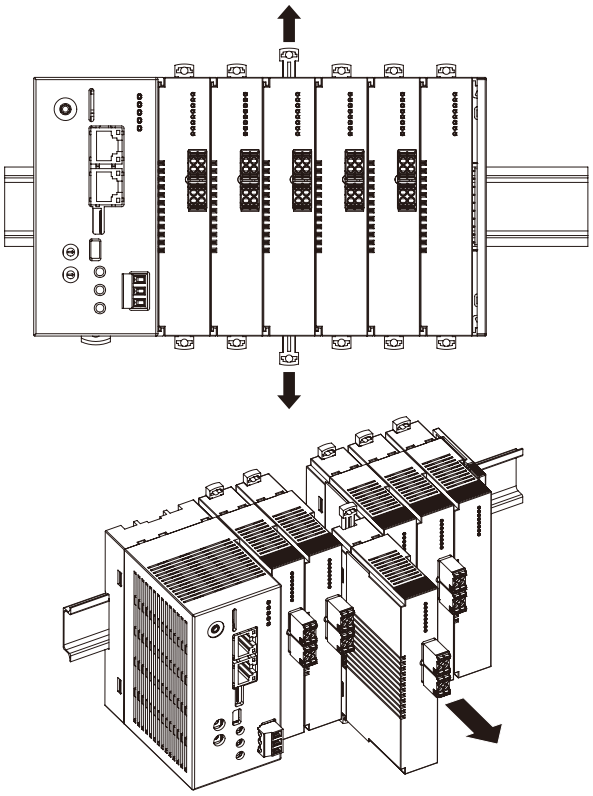

注 1）内部通信バス用コネクタは先端がとがっているので、怪我をしないように注意して下さい。

注 2）入出力カードのみの設置時は、入出力カードが横に動きやすい状態になります。落下等の恐れがある場合、エンドプレートを設置するようにして下さい。

各部の名称

■前面図

■側面図

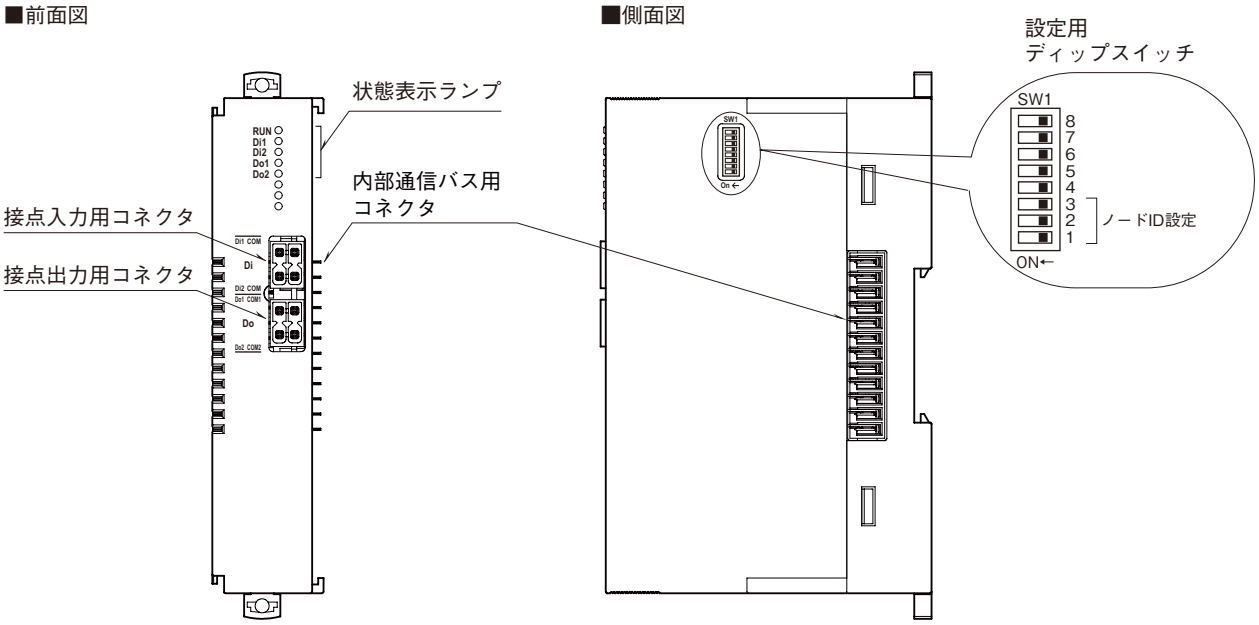

■状態表示ランプ

ランプ名	意　味	点灯条件	
RUN	動作状態	点灯	内部通信（CANopen）の状態が Operational
		点滅	2 Hz：内部通信（CANopen）の状態が Pre-operational 1 Hz：内部通信（CANopen）の状態が Stopped
		消灯	電源 OFF
Di1	接点入力 Ch1	点灯	Di1 が High レベル
		消灯	Di1 が Low レベル
Di2	接点入力 Ch2	点灯	Di2 が High レベル
		消灯	Di2 が Low レベル
Do1	接点出力 Ch1	点灯	Do1 が High レベル
		消灯	Do1 が Low レベル
Do2	接点出力 Ch2	点灯	Do2 が High レベル
		消灯	Do2 が Low レベル

■設定用ディップスイッチ

（＊）は工場出荷時の設定

・ノード ID 設定（SW1-1 ～ 3）

SW1	意　味	説　明			
1～3	内部通信（CANopen）のノード ID ※	SW1-1	SW1-2	SW1-3	設定ノード ID
		OFF	OFF	OFF	16（＊）
		ON	OFF	OFF	17
		OFF	ON	OFF	18
		ON	ON	OFF	19
		OFF	OFF	ON	20
		ON	OFF	ON	21
		OFF	ON	ON	22
		ON	ON	ON	23

※、他に接続しているカードとノード ID の設定が重ならないようにして下さい。

■接点入力の配線
本体側コネクタ：弊社製
ケーブル側コネクタ：DFMC1,5/2-ST-3,5
（フエニックス・コンタクト製）

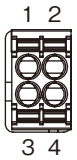

信号名	機　能
1	接点入力１
2	入力コモン
3	接点入力２
4	入力コモン

■接点出力の配線
本体側コネクタ：弊社製
ケーブル側コネクタ：DFMC1,5/2-ST-3,5
（フエニックス・コンタクト製）

信号名	機　能
1	接点出力１
2	出力コモン１
3	接点出力２
4	出力コモン２

配　線

■コネクタ形スプリング式端子台（接点入出力）
適合コネクタ：DFMC1,5/2-ST-3,5（フエニックス・コンタクト製）本器に付属
適 用 電 線：0.2 ～ 1.5 mm^2
剥　離　長：10 mm
推 奨 棒 端 子：
AI0,25-10YE　0.25 mm^2（フエニックス・コンタクト製）
AI0,34-10TQ　0.34 mm^2（フエニックス・コンタクト製）
AI0,5-10WH　0.5 mm^2（フエニックス・コンタクト製）
AI0,75-10GY　0.75 mm^2（フエニックス・コンタクト製）

接　続

各端子の接続は端子接続図を参考にして行って下さい。

外形寸法図（単位：mm）

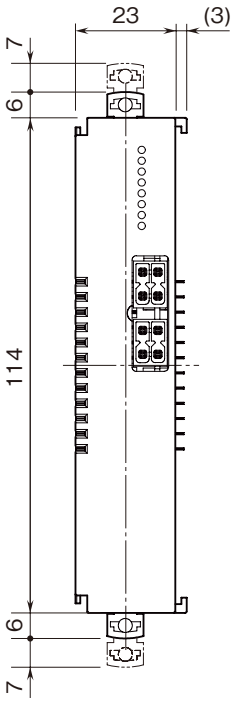

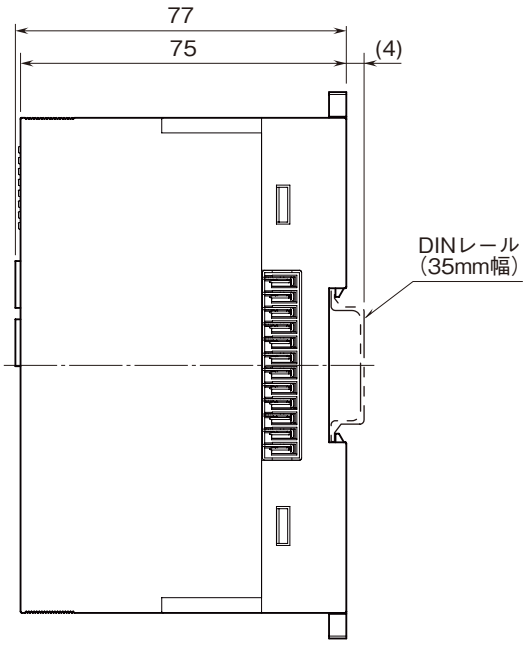

端子接続図

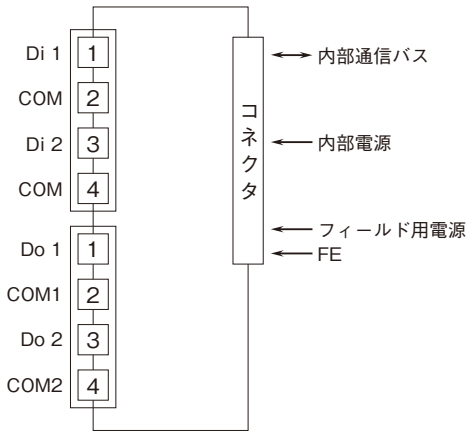

雷対策

雷による誘導サージ対策のため弊社では、電子機器専用避雷器＜エム・レスタシリーズ＞をご用意致しております。併せてご利用下さい。

保　証

本器は、厳密な社内検査を経て出荷されておりますが、万一製造上の不備による故障、または輸送中の事故、出荷後３年以内正常な使用状態における故障の際は、ご返送いただければ交換品を発送します。