METATRONリモートI／O ***PLC8*** シリーズ		
取扱説明書	Do16 点（マイナスコモントランジスタ（NPN）） 接点出力カード	形 式 PLC8−DCT16A

ご使用いただく前に

このたびは、弊社の製品をお買い上げいただき誠にありがとうございます。本器をご使用いただく前に、下記事項をご確認下さい。

■梱包内容を確認して下さい

・接点出力カード.....1 台

■形式を確認して下さい

お手元の製品がご注文された形式かどうか、スペック表示で形式と仕様を確認して下さい。

■取扱説明書の記載内容について

本取扱説明書は本器の取扱い方法、外部結線および簡単な保守方法について記載したものです。

■EDS ファイル

EDS ファイルは、弊社のホームページよりダウンロードが可能です。

ご注意事項

●取扱いについて

・本体の取外または取付を行う場合は、危険防止のため必ず、電源および出力信号を遮断して下さい。

●設置について

・屋内でご使用下さい。
・塵埃、金属粉などの多いところでは、防塵設計のきょう体に収納し、放熱対策を施して下さい。
・振動、衝撃は故障の原因となることがあるため極力避けて下さい。
・周囲温度が -10 ～ +55℃を超えるような場所、周囲湿度が 10 ～ 90 % RH を超えるような場所や結露するような場所でのご使用は、寿命・動作に影響しますので避けて下さい。

●配線について

・配線は、ノイズ発生源（リレー駆動線、高周波ラインなど）の近くに設置しないで下さい。
・ノイズが重畳している配線と共に結束したり、同一ダクト内に収納することは避けて下さい。
・遠方より引込む配線には、各種避雷器を設置して下さい。

●その他

・本器は電源投入と同時に動作しますが、すべての性能を満足するには 10 分の通電が必要です。

雷対策

雷による誘導サージ対策のため弊社では、電子機器専用避雷器＜エム・レスタシリーズ＞をご用意致しております。併せてご利用下さい。

保　証

本器は、厳密な社内検査を経て出荷されておりますが、万一製造上の不備による故障、または輸送中の事故、出荷後 3 年以内正常な使用状態における故障の際は、ご返送いただければ交換品を発送します。

取付方法

■取付方法

●入出力カード

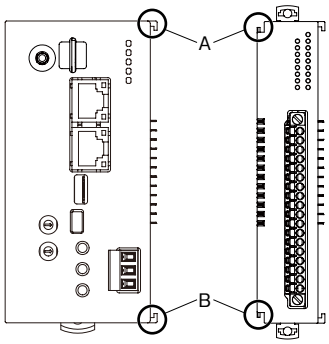

・カードのスライダが閉じていることを確認し、各カード(ユニット) の凹凸（図のA、B）を合わすように、DIN レールに対して垂直にまっすぐ差込みます。

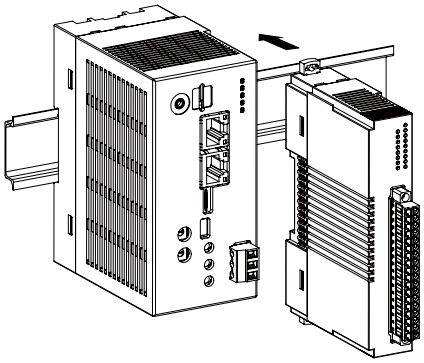

・カードを追加する場合も同じようにして下さい。

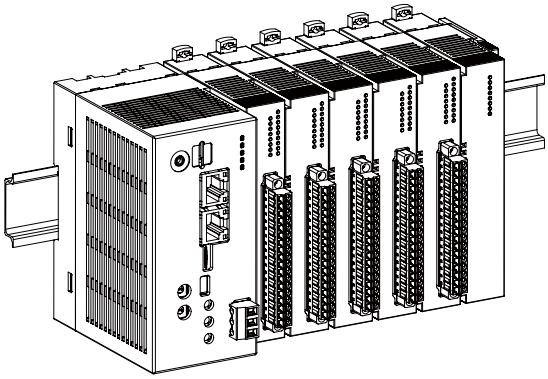

■取外方法

・取外したい入出力カードのスライダを外側へずらし、ロックを外した状態で手前にまっすぐ引抜きます。

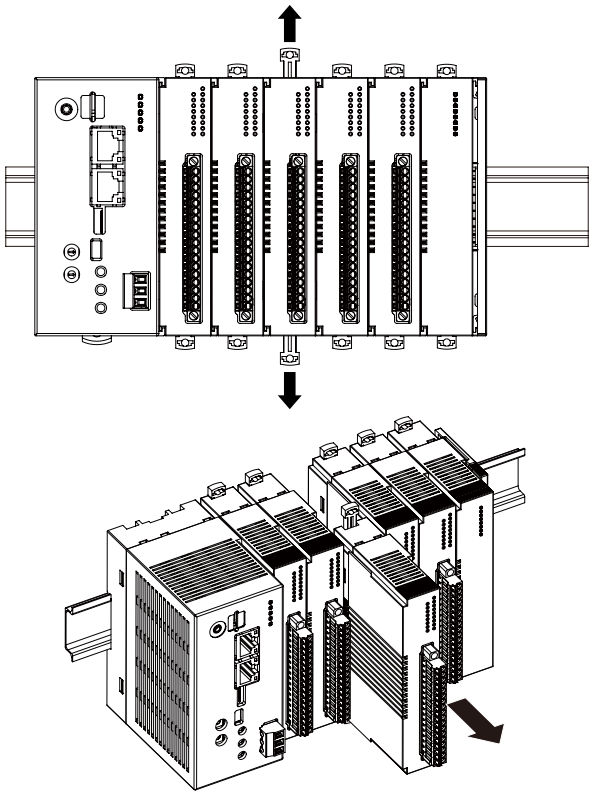

注1）内部通信バス用コネクタは先端がとがっているので、怪我をしないように注意して下さい。

注2）入出力カードのみの設置時は、入出力カードが横に動きやすい状態になります。落下等の恐れがある場合、エンドプレートを設置するようにして下さい。

各部の名称

■前面図

■側面図

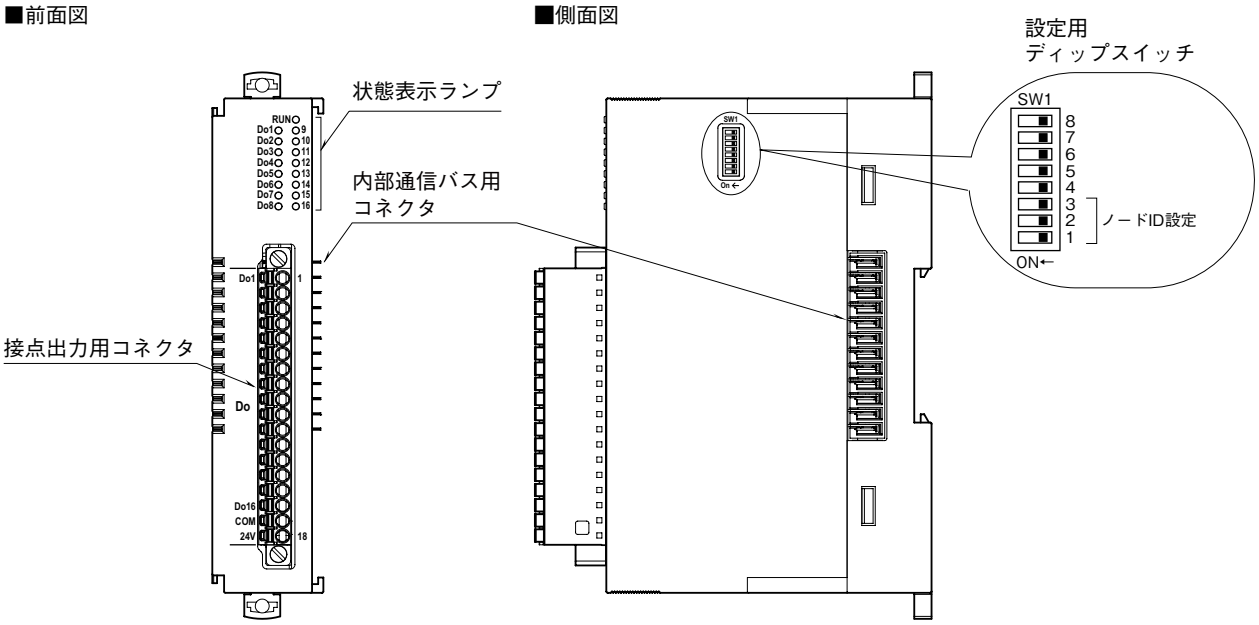

■状態表示ランプ

ランプ名	意　味	点灯条件	
RUN	動作状態	点灯	内部通信（CANopen）の状態が Operational
		点滅	2 Hz：内部通信（CANopen）の状態が Pre-operational 1 Hz：内部通信（CANopen）の状態が Stopped
		消灯	電源 OFF
Do1	接点出力 Ch1	点灯	Do 1 が High レベル
		消灯	Do 1 が Low レベル
Do2	接点出力 Ch2	点灯	Do 2 が High レベル
		消灯	Do 2 が Low レベル
Do3	接点出力 Ch3	点灯	Do 3 が High レベル
		消灯	Do 3 が Low レベル
Do4	接点出力 Ch4	点灯	Do 4 が High レベル
		消灯	Do 4 が Low レベル
Do5	接点出力 Ch5	点灯	Do 5 が High レベル
		消灯	Do 5 が Low レベル
Do6	接点出力 Ch6	点灯	Do 6 が High レベル
		消灯	Do 6 が Low レベル
Do7	接点出力 Ch7	点灯	Do 7 が High レベル
		消灯	Do 7 が Low レベル
Do8	接点出力 Ch8	点灯	Do 8 が High レベル
		消灯	Do 8 が Low レベル
Do9	接点出力 Ch9	点灯	Do 9 が High レベル
		消灯	Do 9 が Low レベル
Do10	接点出力 Ch10	点灯	Do 10 が High レベル
		消灯	Do 10 が Low レベル
Do11	接点出力 Ch11	点灯	Do 11 が High レベル
		消灯	Do 11 が Low レベル
Do12	接点出力 Ch12	点灯	Do 12 が High レベル
		消灯	Do 12 が Low レベル
Do13	接点出力 Ch13	点灯	Do 13 が High レベル
		消灯	Do 13 が Low レベル
Do14	接点出力 Ch14	点灯	Do 14 が High レベル
		消灯	Do 14 が Low レベル
Do15	接点出力 Ch15	点灯	Do 15 が High レベル
		消灯	Do 15 が Low レベル
Do16	接点出力 Ch16	点灯	Do 16 が High レベル
		消灯	Do 16 が Low レベル

■設定用ディップスイッチ

（＊）は工場出荷時の設定

・ノード ID 設定（SW1-1 ～ 3）

SW1	意　味	説　明
1～3	内部通信（CANopen）のノード ID ※	

SW1-1	SW1-2	SW1-3	設定ノード ID
OFF	OFF	OFF	16（＊）
ON	OFF	OFF	17
OFF	ON	OFF	18
ON	ON	OFF	19
OFF	OFF	ON	20
ON	OFF	ON	21
OFF	ON	ON	22
ON	ON	ON	23

※、他に接続しているカードとノード ID の設定が重ならないようにして下さい。

■接点出力の配線

本体側コネクタ：MC1,5/18-GF-3,5

ケーブル側コネクタ：FMC1,5/18-STF-3,5

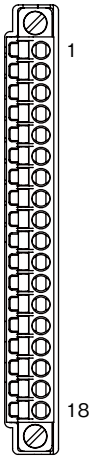

ピン番号	信号名	機　能
1	Do 1	出力 1
2	Do 2	出力 2
3	Do 3	出力 3
4	Do 4	出力 4
5	Do 5	出力 5
6	Do 6	出力 6
7	Do 7	出力 7
8	Do 8	出力 8
9	Do 9	出力 9
10	Do 10	出力 10
11	Do 11	出力 11
12	Do 12	出力 12
13	Do 13	出力 13
14	Do 14	出力 14
15	Do 15	出力 15
16	Do 16	出力 16
17	COM	コモン
18	24V	フィールド用電源 24V

CAN open 仕様

■I／O 割り付け

	Name	Type	Access	Range	Default Value	Notes
1	Digital Output 01 to 10	UINT	RW	0～65535	0	b0：DO 01 b1：DO 02 b2：DO 03 b3：DO 04 b4：DO 05 b5：DO 06 b6：DO 07 b7：DO 08 b8：DO 09 b9：DO 10 b10：DO 11 b11：DO 12 b12：DO 13 b13：DO 14 b14：DO 15 b15：DO 16

■SDO

Index	Subindex	Name	Type	Access	Range	Default Value	Notes
0x6300	0x01	Digital Output 01 to 10	UINT	RW	0～65535	0	b0：DO 01 b1：DO 02 b2：DO 03 b3：DO 04 b4：DO 05 b5：DO 06 b6：DO 07 b7：DO 08 b8：DO 09 b9：DO 10 b10：DO 11 b11：DO 12 b12：DO 13 b13：DO 14 b14：DO 15 b15：DO 16

注）内部通信断時、出力状態は保持されます。

配　線

■コネクタ形スプリング式端子台

本体側コネクタ：MC1,5/18-GF-3,5（フエニックス・コンタクト製）
ケーブル側コネクタ：FMC1,5/18-STF-3,5（フエニックス・コンタクト製）
適用電線：0.2 ～ 1.5 mm^2
剥離長：10 mm
推奨圧着端子：
・AI0,25-10YE　0.25 mm^2（フエニックス・コンタクト製）
・AI0,34-10TQ　0.34 mm^2（フエニックス・コンタクト製）
・AI0,5-10WH　0.5 mm^2　（フエニックス・コンタクト製）
・AI0,75-10GY　0.75 mm^2（フエニックス・コンタクト製）
・A1-10　1.0 mm^2　（フエニックス・コンタクト製）
・A1,5-10　1.5 mm^2　（フエニックス・コンタクト製）

接　続

各端子の接続は端子接続図を参考にして行って下さい。

外形寸法図（単位：mm）

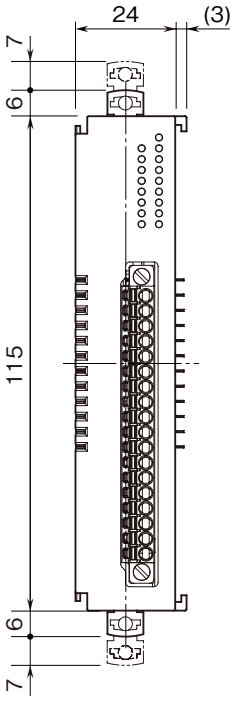

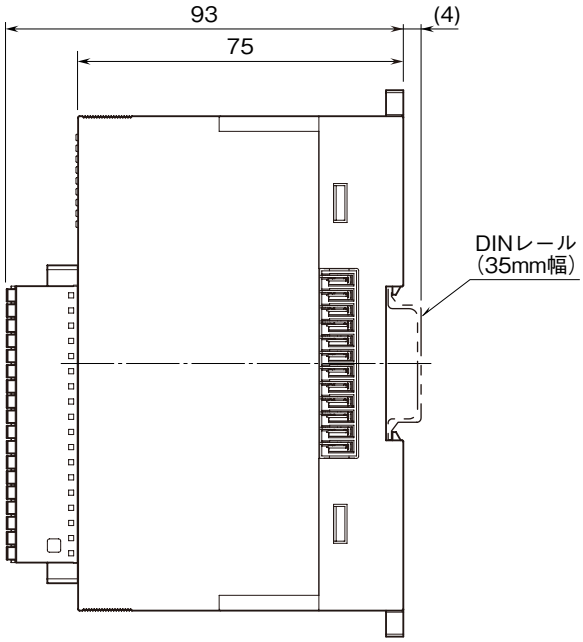
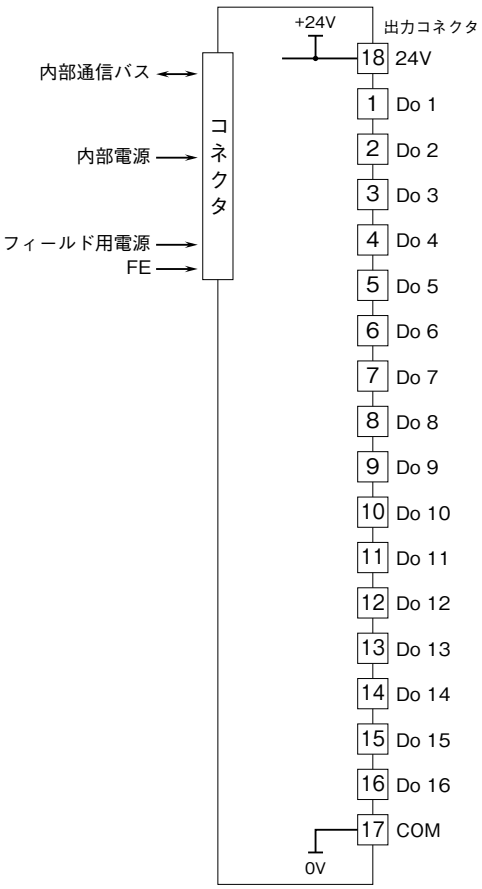
端子接続図