METATRONリモートI／O ***PLC8*** シリーズ		
取扱説明書	終端カード	形 式 PLC8−END

ご使用いただく前に

このたびは、弊社の製品をお買い上げいただき誠にありがとうございます。本器をご使用いただく前に、下記事項をご確認下さい。

■梱包内容を確認して下さい

・終端カード.....1台

■形式を確認して下さい

お手元の製品がご注文された形式かどうか、スペック表示で形式と仕様を確認して下さい。

■取扱説明書の記載内容について

本取扱説明書は本器の取扱い方法、外部結線および簡単な保守方法について記載したものです。

ご注意事項

●取扱いについて

・本体の取外または取付を行う場合は、危険防止のため必ず、電源を遮断して下さい。

●設置について

・屋内でご使用下さい。
・塵埃、金属粉などの多いところでは、防塵設計のきょう体に収納し、放熱対策を施して下さい。
・振動、衝撃は故障の原因となることがあるため極力避けて下さい。
・周囲温度が -10 ～ +55℃を超えるような場所、周囲湿度が 10 ～ 90 % RH を超えるような場所や結露するような場所でのご使用は、寿命・動作に影響しますので避けて下さい。

●配線について

・配線は、ノイズ発生源（リレー駆動線、高周波ラインなど）の近くに設置しないで下さい。
・ノイズが重畳している配線と共に結束したり、同一ダクト内に収納することは避けて下さい。

取付方法

●入出力・終端カード

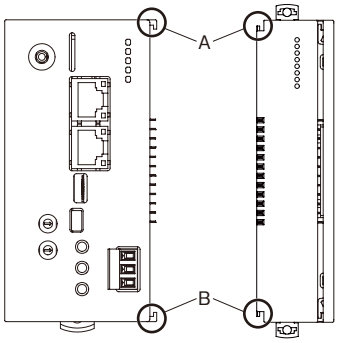

・カードのスライダが閉じていることを確認し、各カード（ユニット） の凹凸（図の A、B）を合わすように、DIN レールに対して垂直にまっすぐ差込みます。

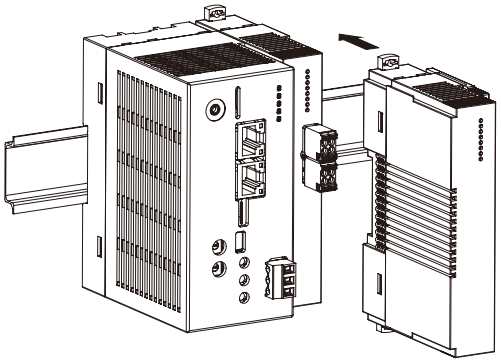

・カードを追加する場合も同じようにして下さい。

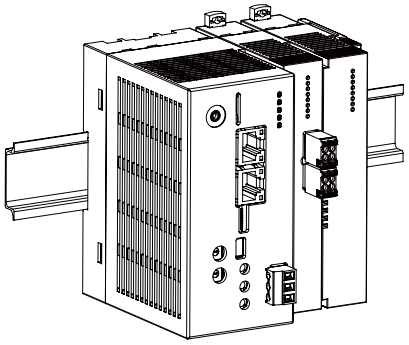

●エンドカバー

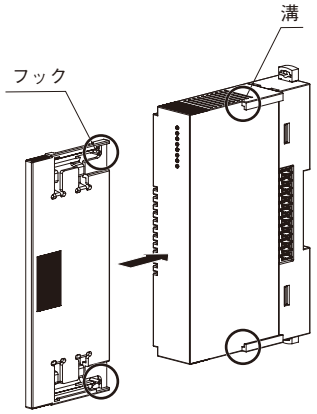

・接続した一番右端の終端カードに、エンドカバーを装着します。
・カバー側のフックと終端カード側の溝を合わせ、止まる位置までまっすぐ挿入します。

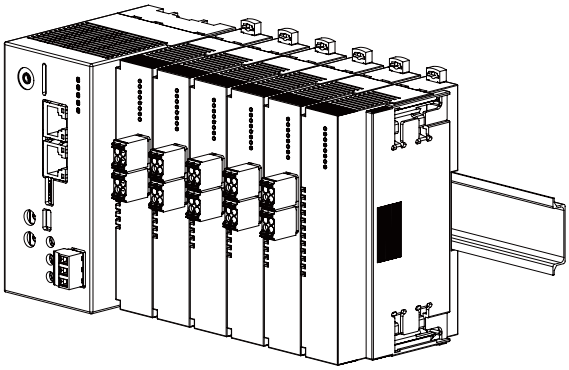

・取外す場合は、カバー側フックを内側に押しながら引抜きます。

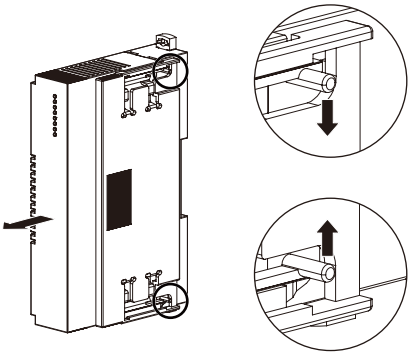

■取外方法

・取外したい入出力カードのスライダを外側へずらし、ロックを外した状態で手前にまっすぐ引抜きます。

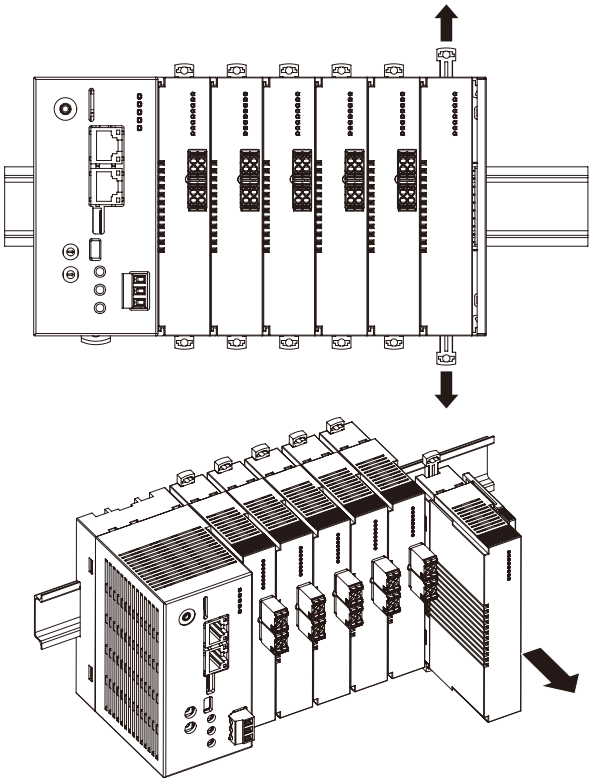

・中間の入出力カードを取外す場合

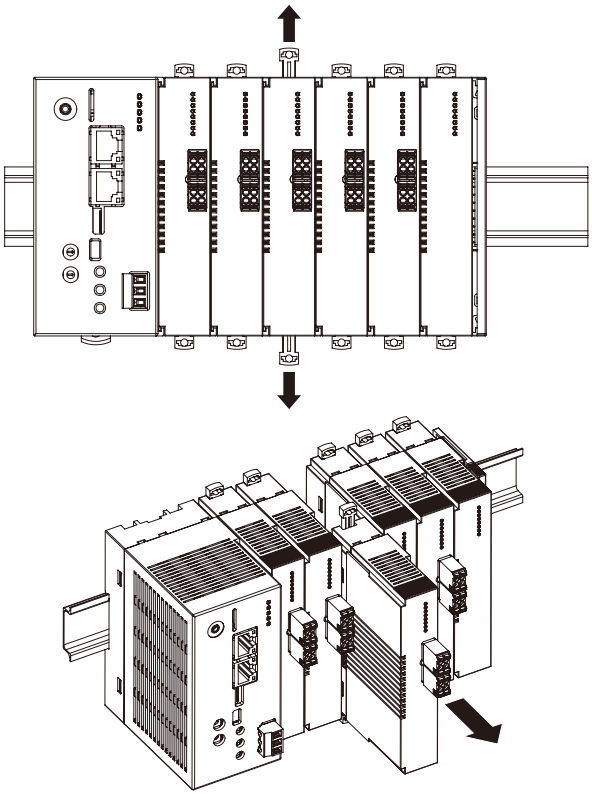

注 1）内部通信バス用コネクタは先端がとがっているので、怪我をしないように注意して下さい。
注 2）入出力カードのみの設置時は、入出力カードが横に動きやすい状態になります。落下等の恐れがある場合、エンドプレートを設置するようにして下さい。

各部の名称

■前面図　　■側面図

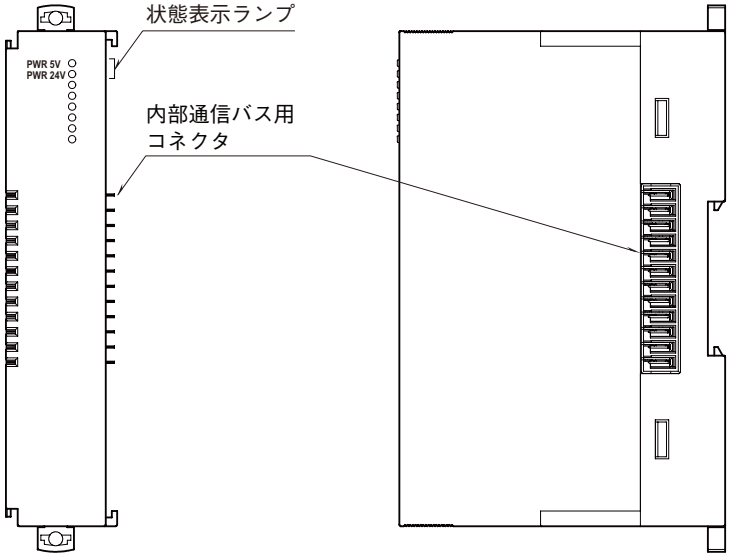

■表示ランプ

名　称	ランプ動作	機器動作
PWR 5V	点灯	内部電源導通
	消灯	内部電源非導通
PWR 24V	点灯	フィールド用電源導通
	消灯	フィールド用電源非導通

接　続

各端子の接続は端子接続図を参考にして行って下さい。

外形寸法図（単位：mm）

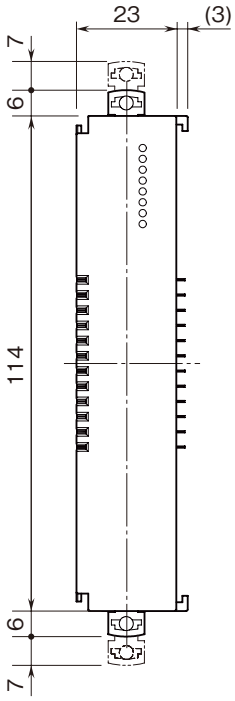

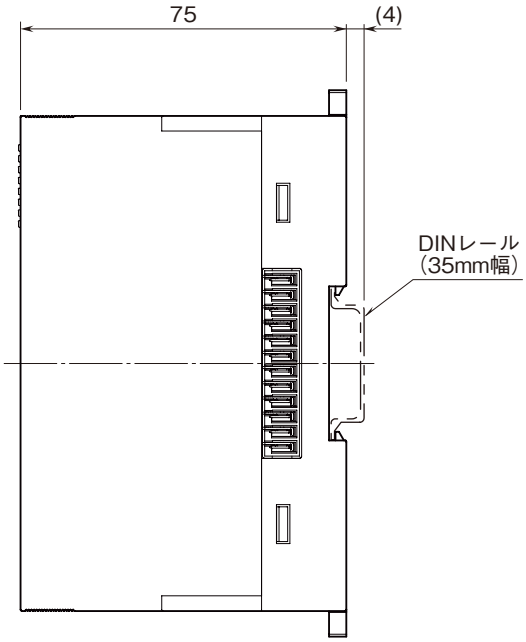

端子接続図

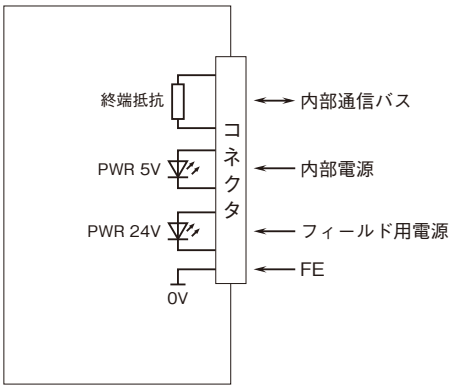

保　証

本器は、厳密な社内検査を経て出荷されておりますが、万一製造上の不備による故障、または輸送中の事故、出荷後３年以内正常な使用状態における故障の際は、ご返送いただければ交換品を発送します。