リモートI／O変換器 ***R3*** シリーズ		
取扱説明書	Modbus-RTU 透過型 920 MHz 帯特定小電力無線通信用 通信カード	形 式 R3−NW1

ご使用いただく前に

このたびは、弊社の製品をお買い上げいただき誠にありがとうございます。本器をご使用いただく前に、下記事項をご確認下さい。

■梱包内容を確認して下さい

・通信カード.....1 台
・アンテナ .....1 本

■形式を確認して下さい

お手元の製品がご注文された形式かどうか、スペック表示で形式と仕様を確認して下さい。

■取扱説明書の記載内容について

本取扱説明書は本器の取扱い方法、外部結線および簡単な保守方法について記載したものです。

特定小電力無線局の導入に関しての詳細は、920 MHz 帯無線共通取扱説明書（NM−2403−B）をご参照下さい。

ご注意事項

●ホットスワップについて

・本器は通電状態での交換が可能です。ただし、システムに影響を及ぼす可能性があるため、必ず上位機器とは通信していない状態で交換して下さい。複数のカードを同時に交換することは大きな電源変動を起こす可能性があります。交換は 1 台ずつ行って下さい。

●取扱いについて

・本器のスイッチ類は、通電時に操作しないで下さい。スイッチによる設定変更は、電源が遮断された状態で行って下さい。

●設置について

・屋内でご使用下さい。
・本体にアンテナを取付て下さい。
・塵埃、金属粉などの多いところでは、防塵設計のきょう体に収納し、放熱対策を施して下さい。
・振動、衝撃は故障の原因となることがあるため極力避けて下さい。
・周囲温度が -10 ～ +55℃を超えるような場所、周囲湿度が 30 ～ 90 % RH を超えるような場所や結露するような場所でのご使用は、寿命・動作に影響しますので避けて下さい。
・スリーブアンテナの取付と角度変更方法:コネクタ（右図参照）を緩めてから、アンテナを回転させます。アンテナを垂直に立てた状態で押さえながら、コネクタを手で固くなるところまで締付けて下さい。
・アンテナは確実に締付けて下さい。

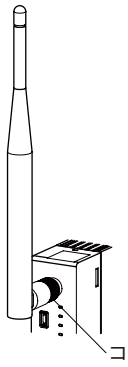

・ルーフトップアンテナの取付方法：底面にはマグネットが付いていて、金属の箱などに取付けることができます。アンテナの性能を十分発揮するために、金属板（推奨500 mm × 500 mm以上）の上に取付けて下さい。ただし、電源カード側の FG を金属板に接続した場合は、FG ー内部通信バス・内部電源・アンテナコネクタ間のアイソレーションはなくなります。コネクタは規定トルク（0.9 N･m）で締付けて下さい。目安としては、手でコネクタが固くなるところまで締付けてゆき、10 ～ 15° 増締めする程度です。アンテナケーブルは許容曲げ半径 3 cm より小さく曲げないで下さい。
・ルーフトップアンテナ延長用 2.5 m 同軸ケーブル（形式：CX-SAA0SAB0Q0250）または 7.5 m 同軸ケーブル（形式：CX-SAA0SAB0Q0750）（沖電気工業製）を使用すると、伝送距離は短くなりますのでご注意下さい。
・ルーフトップアンテナを屋外に設置する場合は、環境によっては腐食の恐れがあるため、定期的な保守・点検を行って下さい。

●その他

・本器は電源投入と同時に動作しますが、すべての性能を満足するには 10 分の通電が必要です。

電波に関するご注意事項

●日本国外での使用に関する注意事項

・国内電波法認証取得済みです。海外の電波法認証の予定については、弊社ホットラインまでお問合せ下さい。

●技適マークについて

・本器は電波法における 920 MHz 帯テレメータ用、テレコントロール用およびデータ伝送用無線設備で無線免許の必要はありません。
・本器に技適マークが表示されていますが、電波法認証は内蔵の無線モジュールで取得しています。無線モジュールにも技適マークが貼付されています。

●分解改造について

・本器を分解、改造しないで下さい。指定以外のアンテナは使用できません。

取付方法

ベース（形式:R3－BS)、アドレス可変形ベース（形式:R3－BSW）をお使い下さい。ただし、通信カード（形式:R3－NW1）をベースに取付ける前に、下記の項目を行って下さい。

■伝送データの割付（スロット割付）

側面のスロット割付設定用ディップスイッチ（SW1、SW2）にて、スロットごとに入出力カードのデータエリア（データ数）を設定します。これにより、伝送データが割付けられます。

■ベースへの取付

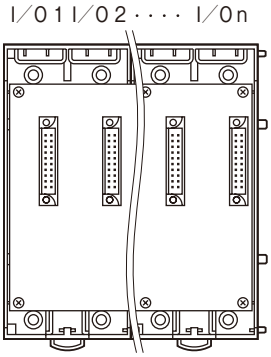

R3－BS 使用時は、入出力カードは、I／O１から順に実装して下さい（通信カードに対し、I／O１から割付けられます)。
通信カード、電源カードは、全てのスロットに実装可能ですが、基本的には入出力カードの右側、またはベースの右側に実装して下さい。

R3－BSW には、ロータリスイッチによりスロット番号が任意に設定することができます。これにより、実装するスロットを自由に変更することができます。

各部の名称

■前面図

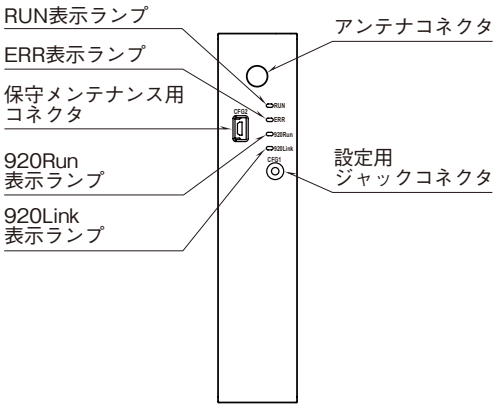

■側面図

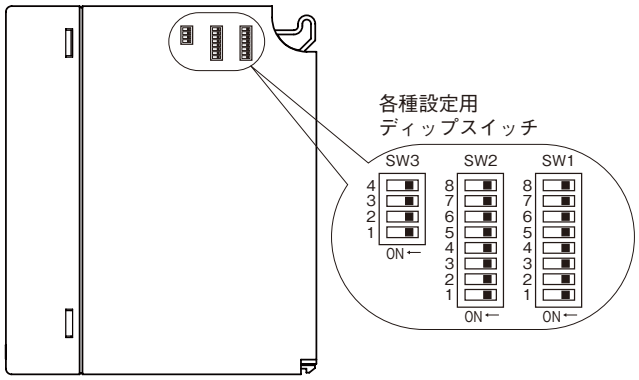

■状態表示ランプ

ランプ名	状　態	表示色	動　作
RUN	点灯	緑	交信正常時
ERR	点灯	緑	交信異常時
920Run	点灯	緑	無線：交信正常時
	2 Hz 点滅	緑	パケットフィルタリング設定不一致＊1
920Link	点灯	緑	無線：コーディネータ接続完了
	0.5 Hz 点滅	緑	無線：コーディネータ接続中
	2 Hz 点滅	緑	無線：10 % Duty 制限による送信停止発生中
	点滅	赤	ネットワーク参加認証失敗
	点灯	赤	迂回経路なし＊2

＊1、親機と子機でパケットフィルタリングの無効／有効の設定を合わせて下さい。

＊2、電波が届く範囲に無線ユニットが 1 台だけで、迂回経路がない状態ですが、正常使用は可能です。

■側面ディップスイッチの設定

（＊）は工場出荷時の設定

●スロット割付設定（SW1、2）

R3 シリーズの入出力カードには、入出力点数により、占有エリア（データ量）の異なる 4 種のタイプがあります。このため、各スロットにどのタイプの入出力カードを実装するかを SW1 および SW2 にて設定します。

SW1 および SW2 により、スロット 1 からスロット 8 を任意に設定することができます。スロット 9 以降はスロット 8 と同じタイプのカードとなります（各スロットの設定は、2 ビットにて設定します）。

各入出力カードの占有エリアについては、シリーズ仕様書を参照して下さい。

SW		占有エリア（データ数）
SW1-1	SW1-2	スロット 1
SW1-3	SW1-4	スロット 2
SW1-5	SW1-6	スロット 3
SW1-7	SW1-8	スロット 4
SW2-1	SW2-2	スロット 5
SW2-3	SW2-4	スロット 6
SW2-5	SW2-6	スロット 7
SW2-7	SW2-8	スロット 8
OFF	OFF	1
ON	OFF	4
OFF	ON	8
ON	ON	16

●機能設定（SW3）

通信カードの機能を設定します。

・メイン／サブ切替設定（SW3-1）

標準で使用する場合、メインに設定します。

サブ設定時、有線通信カード（メイン設定）を実装し、各入出力カードに“W”タイプ（通信 2 重化用）を実装することにより、2 重化機能を使用して入出力信号を無線にて上位の Modbus マスタでモニタすることが可能ですが、入出力カードの RUN ランプは点灯しません。また、Modbus マスタからアナログ出力・接点出力をすることもできません。

SW	メイン／サブ切替	
	メイン	サブ
SW3-1	OFF（＊）	ON

・入力データ設定（SW3-2）

入力カードに異常が発生し、通信カードとの通信ができない場合に入力値を設定します。“OFF”の場合は最終値で保持し、入力カードとの通信ができるまで更新されません。“ON”の場合は、入力カードとの通信が連続して異常（不可）の場合、入力値を“0”にします。

SW	入力データ	
	ホールド	“0”セット
SW3-2	OFF（＊）	ON

注）SW3-3、4 は未使用のため、必ず“OFF”にして下さい。

コンフィギュレータソフトウェア設定

コンフィギュレータソフトウェアを用いることにより、以下の設定が可能です。
コンフィギュレータソフトウェア（形式：R3CON）の使用方法については、R3CON の取扱説明書をご覧下さい。

■Modbus 設定

項　目	設定範囲	初期値
ノードアドレス	1～247	1

■無線設定

項　目	設定範囲	初期値
優先接続する PAN ID（グループ番号）	0000～FFFE（16 進数、4 桁）	0000
チャネル番号	1～28 のうちから 10 個まで（0 は未使用）	0
ショートアドレス	0001～FFFD（16 進数、4 桁）（0000 は未使用）	0000
ネットワーク名	半角英数字 16 文字以内 （半角スペース、“-”、“_”、“.”、“@”は使用可）	なし
暗号鍵	0000…0～FFFF…F（16 進数、32 桁）	なし
電波送信の監視単位時間	10～3600（秒）	1800（秒）
送信出力	0.16 mW／1 mW／20 mW	20 mW
未通信検出時間	0～32767（100 ミリ秒）	30（100 ミリ秒）
ネットワーク規模調整構成（V4.1.1 より）	子機（固定設置）1～30 台／ 子機（固定設置）31～60 台／ 子機（固定設置）61～100 台／ 子機（固定設置）＋子機（低速移動）	子機（固定設置）1～30 台
パケットフィルタリング	無効／有効（ポーリング）	有効（ポーリング）
パケットフィルタリングタイムアウト時間	10～600（100 ミリ秒）	10（100 ミリ秒）
経路固定	無効／有効	無効
接続先のショートアドレス	0000～FFFD（16 進数、4 桁）	0000
一時迂回	無効／有効	無効
低速移動モード（V4.1.1 より）	無効／有効	無効
ネットワーク規模調整品質（V4.1.1 より）	標準（推奨）／ 切替頻度・遅延時間（中）／ 切替頻度・遅延時間（大）	標準（推奨）
ネットワーク参加モード（V4.1.1 より）	V3 互換モード／高速参加モード	V3 互換モード
経路切替前の子機宛データ送信回数（V4.1.1 より）	1／2／3（回）	3（回）

注）V3.1.3 では、V4.1.1 で使用できる機能が一部対応していません。

接　続

各端子の接続は端子接続図を参考にして行って下さい。

外形寸法図（単位：mm）

●スリーブアンテナ使用の場合

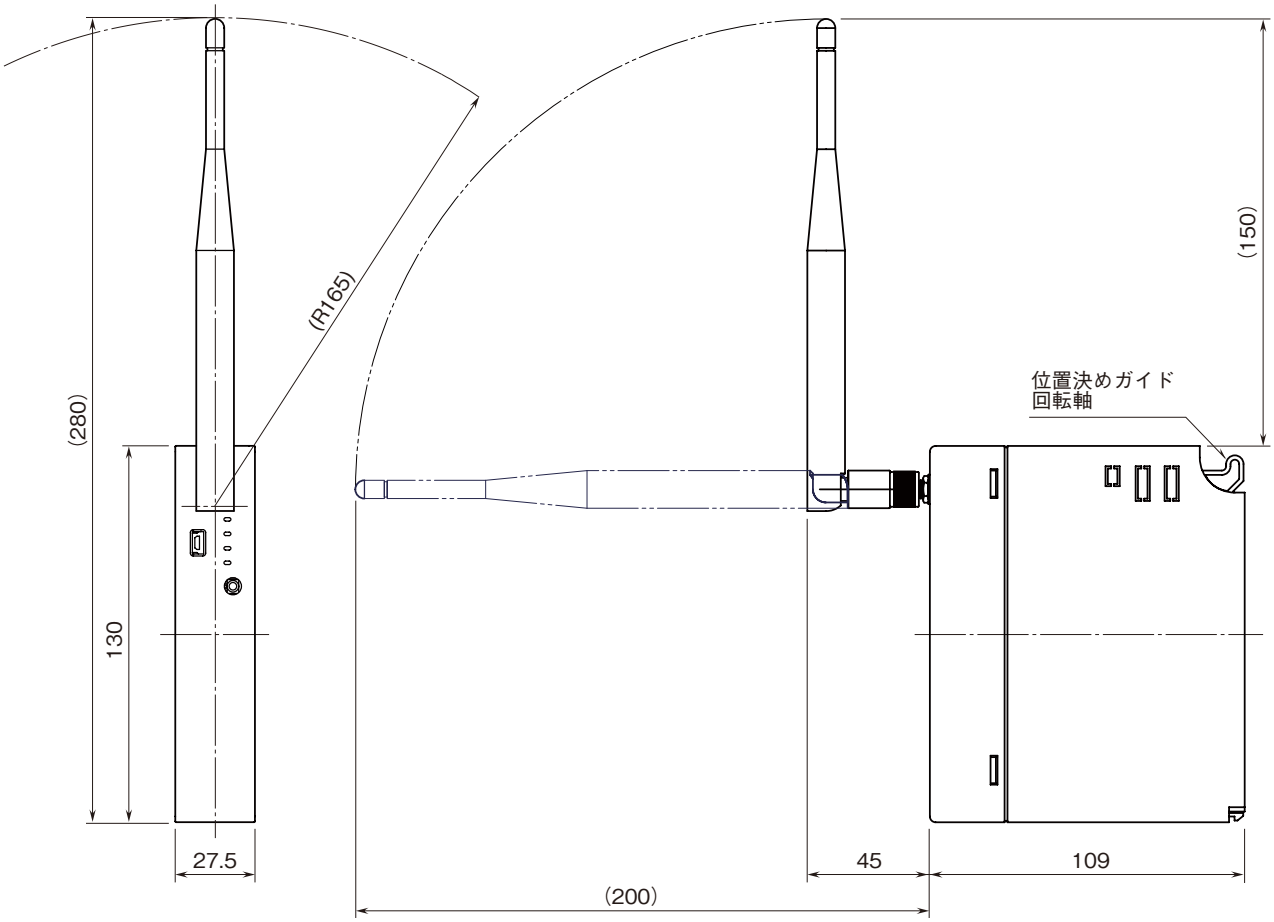

●ルーフトップアンテナ使用の場合

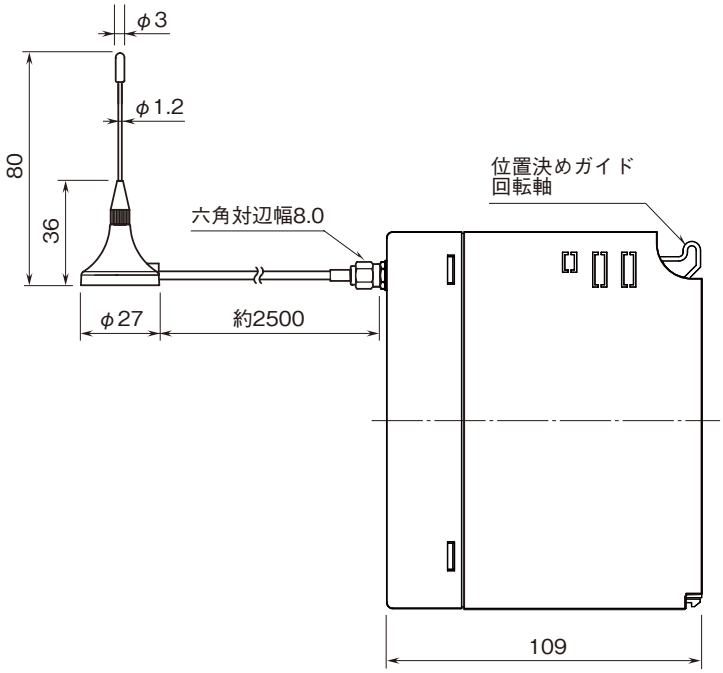

端子接続図

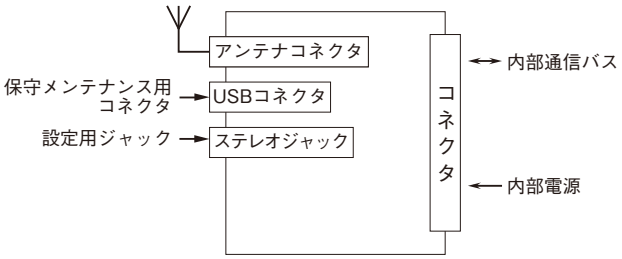

Modbus ファンクションコード

■Data and Control Functions

CODE	NAME		
01	Read Coil Status	○	Digital output from the slave (read／write)
02	Read Input Status	○	Status of digital inputs to the slave (read only)
03	Read Holding Registers	○	General purpose register within the slave (read／write)
04	Read Input Registers	○	Collected data from the field by the slave (read only)
05	Force Single Coil	○	Digital output from the slave (read／write)
06	Preset Single Register	○	General purpose register within the slave (read／write)
07	Read Exception Status		
08	Diagnostics	○	
09	Program 484		
10	Poll 484		
11	Fetch Comm. Event Counter	○	Fetch a status word and an event counter
12	Fetch Comm. Event Log	○	A status word, an event counter, a message count and a field of event bytes
13	Program Controller		
14	Poll Controller		
15	Force Multiple Coils	○	Digital output from the slave (read／write)
16	Preset Multiple Registers	○	General purpose register within the slave (read／write)
17	Report Slave ID	○	Slave type／ 'RUN' status
18	Program 884／M84		
19	Reset Comm. Link		
20	Read General Reference		
21	Write General Reference		
22	Mask Write 4X Register		
23	Read／Write 4X Registers		
24	Read FIFO Queue		

■Exception Codes

CODE	NAME		
01	Illegal Function	○	Function code is not allowable for the slave
02	Illegal Data Address	○	Address is not available within the slave
03	Illegal Data Value	○	Data is not valid for the function
04	Slave Device Failure		
05	Acknowledge		
06	Slave Device Busy		
07	Negative Acknowledge		
08	Memory Parity Error		

■Diagnostic Subfunctions

CODE	NAME		
00	Return Query Data	○	Loop back test
01	Restart Comm. Option	○	Reset the slave and clear all counters
02	Return Diagnostic Register	○	Contents of the diagnostic data (2 bytes)
03	Change Input Delimiter Character	○	Delimiter character of ASCII message
04	Force Slave to Listen Only Mode	○	Force the slave into Listen Only Mode

Modbus I ／ O 割付

	ADDRESS	DATA TYPE	DATA
Coil（0X）	1 ～ 1024		Digital output（接点出力）
Input（1X）	1 ～ 1024		Digital input（接点入力）
	1025 ～ 1040		カード情報
	1041 ～ 1056		異常情報
	1057 ～ 1072		データ異常情報
Input Register（3X）	1 ～ 256	I	Analog Input（アナログ入力）
	257 ～ 768	F	Analog Input（アナログ入力）
Holding Register（4X）	1 ～ 256	I	Analog output（アナログ出力）
	257 ～ 768	F	Analog output（アナログ出力）

■DATA TYPE

I ：Int　0 ～ 10000（0 ～ 100 %）

F：Floating（32 ビットデータは、Floating アドレスでアクセスすることはできません）

注）上記以外のアドレスにはアクセスしないで下さい。誤動作等の原因になります。

①カード情報

各カードの実装（有無）状態を示します。

カードが実装されている場合、対応するビットが“1”、未実装の場合、“0”となります。

②異常情報

各カードの異常を示します。

・R3－TS □、R3－RS □、R3－US4（熱電対、測温抵抗体入力時）の入力がバーンアウト

・R3－DA16A の入力電源が異常、または未接続

・R3－YS □の出力電流が異常（負荷未接続など）

・R3－PC16A の外部供給電源が異常、または未接続

上記の状態が発生した場合、対応するビットが“1”となります。

③データ異常情報

各入力カードの入力値が -15 % 以下または 115 % 以上の場合、対応するビットが“1”となります。

R3－US4（電圧入力時）は、入力値が -10 % 以下または 110 % 以上の場合、対応するビットが“1”となります。

伝送データ

本体側面のディップスイッチにより、各入出力カードの伝送データ数（占有エリア）を設定することができます。
例えば、下記のように設定した場合

スロット 1	4
スロット 2	4
スロット 3	4
スロット 4	1
スロット 5	1
スロット 6	1
スロット 7	1

入出力データは次のように割付けられます。

	ADDRESS	カード位置
Input Register（3X）	1 ～ 4、257 ～ 264	スロット 1
Holding Register（4X）	5 ～ 8、265 ～ 272	スロット 2
	9 ～ 12、273 ～ 280	スロット 3
	13、281 ～ 282	スロット 4
	14、283 ～ 284	スロット 5
	15、285 ～ 286	スロット 6
	16、287 ～ 288	スロット 7

	ADDRESS	カード位置
Coil（0X）	1 ～ 64	スロット 1
Input（1X）	65 ～ 128	スロット 2
	129 ～ 192	スロット 3
	193 ～ 208	スロット 4
	209 ～ 224	スロット 5
	225 ～ 240	スロット 6
	241 ～ 256	スロット 7

注）Coil（0X）、Input（1X）の割付は、伝送データ数（占有エリア）が“1”または“4”の場合には、伝送データ数を16 倍したアドレスを割付けます。伝送データ数が“8”または“16”の場合には、強制的に 64（4 × 16）のアドレスを割付けます。

カード情報、異常情報、データ異常情報

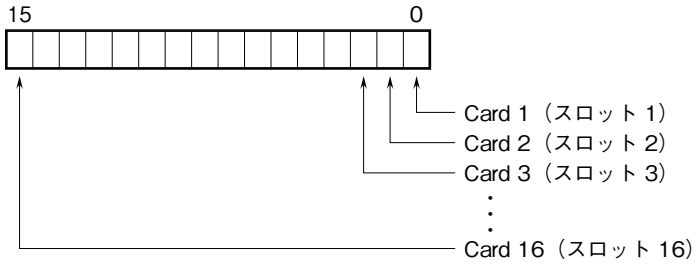

各スロットの入出力カードの有無および異常を示します。

入出力データ

以下に代表的な入出力カードのデータ配置を示します。
入出力カードの詳細なデータ割付けは、それぞれの取扱説明書を参照して下さい。

■アナログデータ（16 ビットデータ長、形式：R3－SV4、YV4、DS4、YS4、US4 など）

16 ビットのバイナリデータ
基本的に、各カードで設定されている入出力レンジの 0 ～ 100 % を 0 ～ 10000 のバイナリ（2 進数）で示します。
-15 ～ 0 % の負の値は 2 の補数で示します。
R3－US4 の場合は、-10 ～ 0 % の負の値を 2 の補数で示します。

■アナログデータ（16 ビットデータ長、形式：R3－RS4、TS4、US4 など）

16 ビットのバイナリデータ
基本的に、温度単位が摂氏（℃）の場合には 10 倍した整数部を示します。例えば、25.5℃の場合は“255”がデータとなります。また､温度単位が華氏（℉）の場合には整数部がそのままデータとなります。例えば､135.4 ℉の場合は“135”がデータとなります。
負の値は 2 の補数で示します。

■アナログデータ（16 ビットデータ長、形式：R3－CT4A、CT4B など）

16 ビットのバイナリデータ
実量値（A）を 100 倍した整数（CLSE－R5 は実量値（A）を 1000 倍した整数）を示します。

■アナログデータ（32 ビットデータ長、形式：R3－PA2、PA4A、WT1、WT4 など）

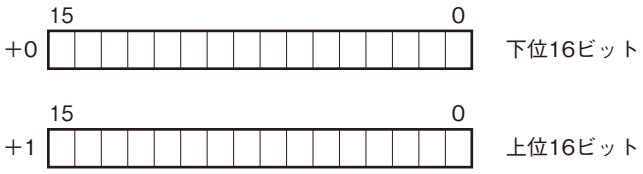

積算値、位置変換データは、32 ビット長のバイナリデータです。
低アドレスから順に下位 16 ビット、上位 16 ビットが配置されます。
32 ビットデータは、Floating アドレスでアクセスすることはできません。

■アナログデータ（32 ビットデータ長、形式：R3－BA32A、BC32A など）

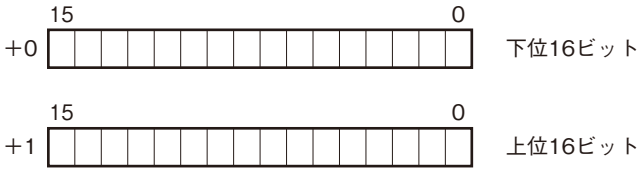

BCD コードデータは、32 ビット長のバイナリデータです。
低アドレスから順に下位 16 ビット、上位 16 ビットが配置されます。
32 ビットデータは、Floating アドレスでアクセスすることはできません。

■16 点用接点データ（形式：R3－DA16、DC16 など）

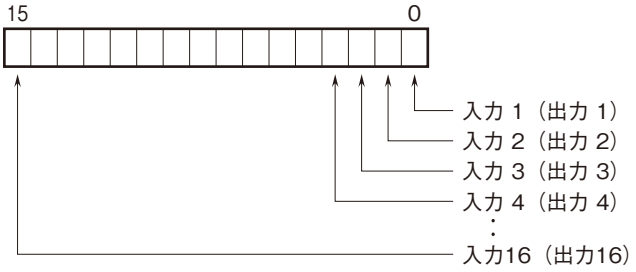

0：OFF
1：ON

保　証

本器は、厳密な社内検査を経て出荷されておりますが、万一製造上の不備による故障、または輸送中の事故、出荷後３年以内正常な使用状態における故障の際は、ご返送いただければ交換品を発送します。