価格の改定を実施させていただくことがございます。
最新価格につきましては、お問い合わせ下さい。

形式:BS-B6

共通機器

取付:壁取付
質量:約1.4kg

取付板

主な機能と特長
●SMLや22LA1を用いたテレメータシステムを構成するための取付板

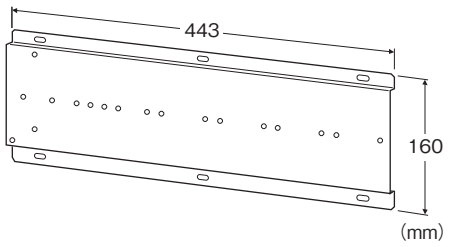

形式:BS−B6

価格

基本価格 24,000円

ご注文時指定事項

・形式コード:BS−B6

関連機器

・小形多重伝送ユニット(形式:22LA1)
・リモート入出力ユニット(形式:SML)
・モデムインタフェース(形式:22LS1、SMDM)
・専用回線モデム(形式:MOD1、MOD2、MOD3□)
・テレメータ用避雷器(形式:MDP−FT、MDP−MFA)

機器仕様

構造:壁取付
材質:SPCC
表面処理:黒クロメートメッキ
板厚:2.3mm
取付台数:
・入出力ユニット:4台(形式:SMLまたは22LA1)
ただし、入出力ユニットのみ取付ける場合は6台
・モデムインタフェース:1台(形式:SMDMまたは22LS1)
・モデムユニット:1 台(形式:MOD1、MOD2またはMOD3□)
・避雷器:1台(形式:MDP−MFA、MDP−FT)

設置仕様

使用温度範囲:-5〜+55℃
使用湿度範囲:30〜90%RH(結露しないこと)

MG CO., LTD.
www.mgco.jp

外形寸法図(単位:mm)

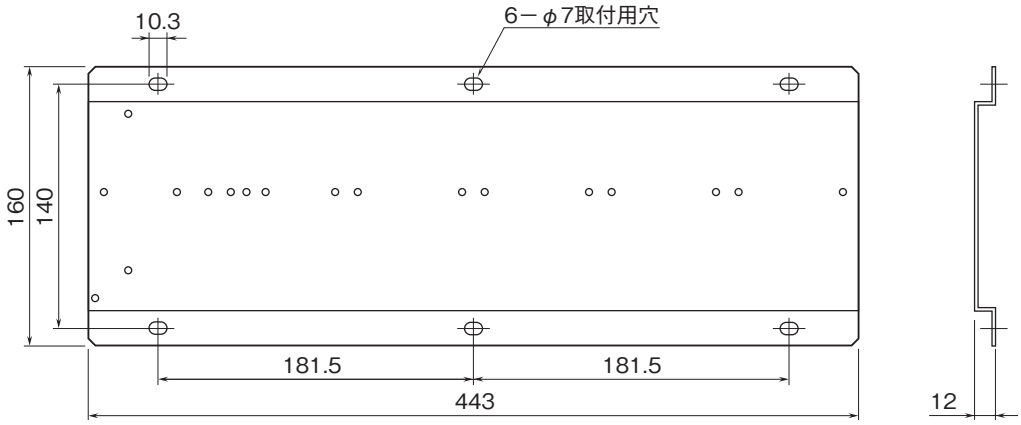

取付寸法図(単位:mm)

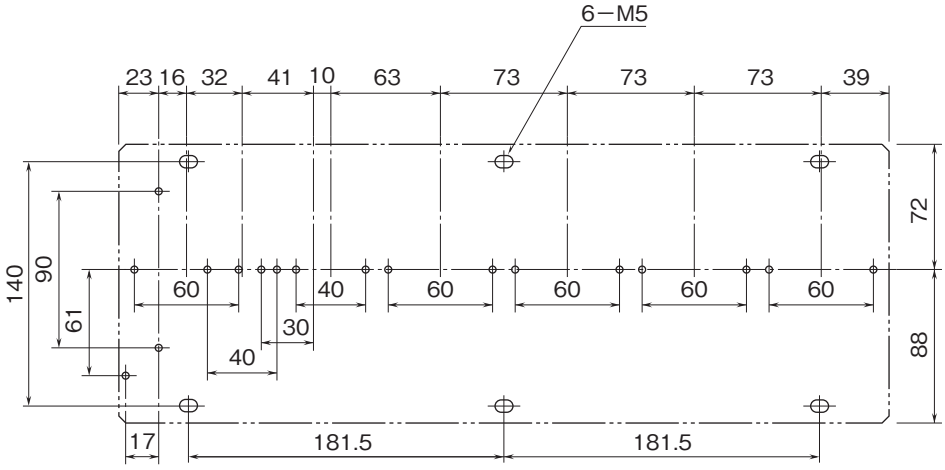

MG CO., LTD.
www.mgco.jp

取付例

■入出力ユニットのみ6台を取付ける場合

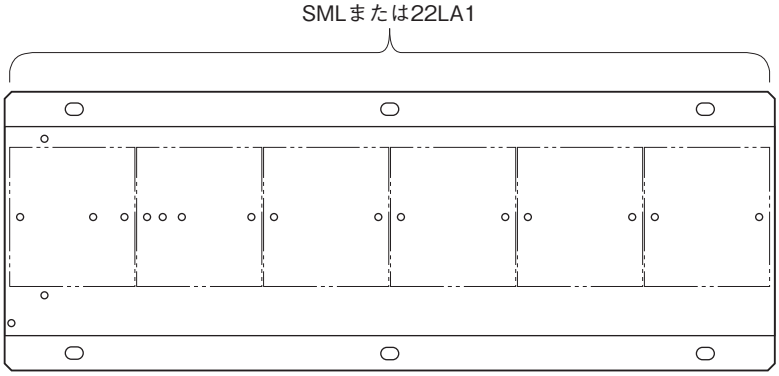

■入出力ユニット4台、モデムインタフェース1台、モデムユニット1台、避雷器1台を取付ける場合

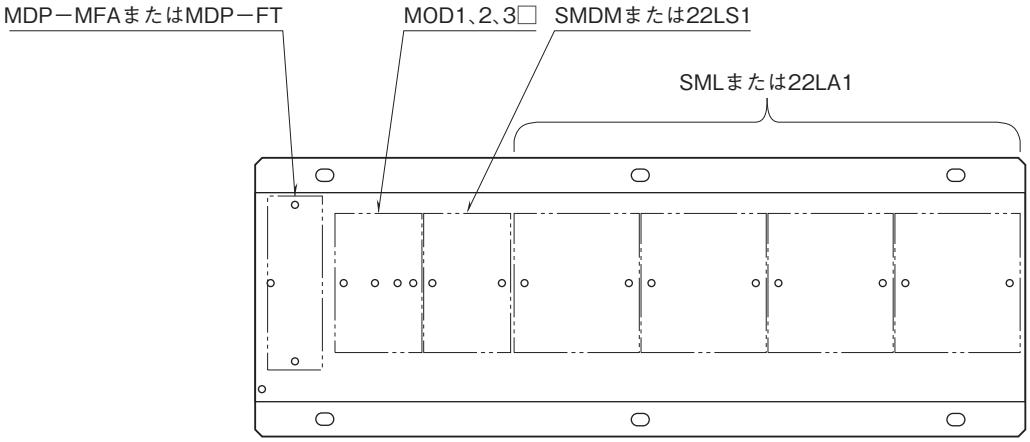

●記載内容はお断りなしに変更することがありますのでご了承ください。
●ご注文・ご使用に際しては、弊社ホームページの「ご注文に際して」を必ずご確認ください。
●本製品を輸出される場合には、外国為替および外国貿易法の規制をご確認の上、必要な手続きをお取りください。
安全保障貿易管理については、弊社ホームページより「輸出（該非判定）」をご覧ください。
お問合わせ先　ホットライン：0120-18-6321

MG CO., LTD.
www.mgco.jp