価格の改定を実施させていただくことがございます。
最新価格につきましては、お問い合わせ下さい。

形式:HDC6-2

共通機器

電源ユニット

(M8BS−4、M8BS−8用)

主な機能と特長

●M8BS−4またはM8BS−8用スイッチング電源取替用

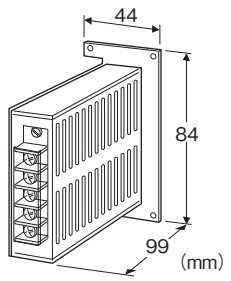

形式:HDC6−2−①

価格

基本価格 22,000円

ご注文時指定事項

形式コード:HDC6−2−①
①は下記よりご選択下さい。
(例:HDC6−2−K)

出力電圧

24V DC

①供給電源

◆交流電源
K:85〜132V AC (許容範囲 85〜132V AC、47〜63Hz)
L:170〜264V AC(許容範囲 170〜264V AC、47〜63Hz)

機器仕様

接続方式
・入力:M3ねじ端子接続(締付トルク 0.5N・m)
・出力:4連ベース(形式:M8BS−4)または8連ベース
(形式:M8BS−8)に接続
アイソレーション:出力ー電源ーFG間

出力仕様

■出力電圧:24V DC±10%
(リップル含有率10%p-p以下)
常用負荷電流:0.6A
最大負荷電流:0.7A
過電流保護:電圧垂下特性による電流制限(自動復帰)
過電圧保護:出力遮断(放置後に電源再投入で復帰)

設置仕様

使用温度範囲:0〜50℃
使用湿度範囲:30〜90%RH(結露しないこと)
取付:4連ベース(形式:M8BS−4)または
8連ベース(形式:M8BS−8)に接続
質量:約220g

性能(出力電圧値に対する%で表示)

温度係数:±0.03%/℃
負荷変動による影響:0.9%(負荷電流0→0.6A)
絶縁抵抗:50MΩ以上/500V DC
耐電圧:電源ー出力・FG間
1500V AC　1分間(85〜132V AC用)
2500V AC　1分間(170〜264V AC用)
出力ー FG間　500V AC　1分間

MG CO., LTD.
www.mgco.jp

端子接続図

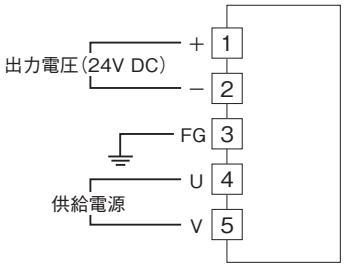

外形寸法図(単位:mm)・端子番号図

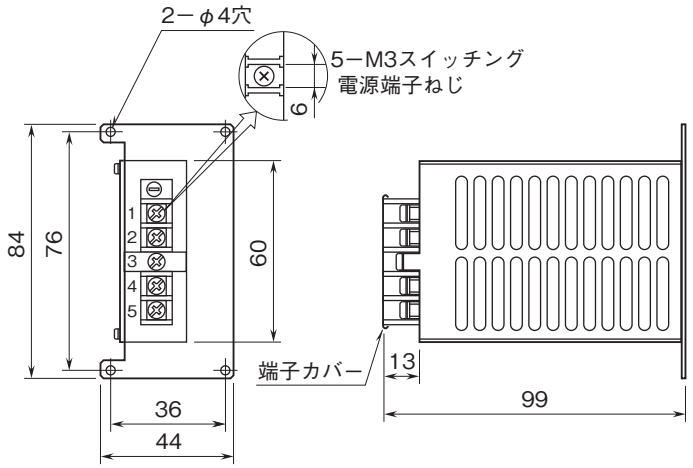

●記載内容はお断りなしに変更することがありますのでご了承ください。
●ご注文・ご使用に際しては、弊社ホームページの「ご注文に際して」を必ずご確認ください。
●本製品を輸出される場合には、外国為替および外国貿易法の規制をご確認の上、必要な手続きをお取りください。
安全保障貿易管理については、弊社ホームページより「輸出(該非判定)」をご覧ください。
お問合わせ先　ホットライン:0120-18-6321

MG CO., LTD.
www.mgco.jp