価格の改定を実施させていただくことがございます。
最新価格につきましては、お問い合わせ下さい。

計装用プラグイン形変換器 M・UNIT シリーズ

周波数変換器

主な機能と特長
●VTからの商用交流信号を入力して周波数の変化に比例した統一信号を出力
●出力信号はコンピュータ入力に適した低リップル直流信号
●耐電圧2000V AC
●密着取付可能

アプリケーション例
●工場、ビル設備などの周波数管理
●自家発電設備の周波数管理
●UPS（無停電電源設備）の周波数管理

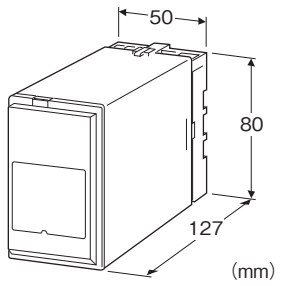

形式：HZ−①②−③④

価格

基本価格 99,000円
加算価格
110V DC電源 +11,000円
・オプション仕様により加算あり。

ご注文時指定事項

・形式コード：HZ−①②−③④
①〜④は下記よりご選択下さい。
（例：HZ−1A−B／LM／Q）
・オプション仕様（例：／C01／S01）

①入力信号

1：49〜51Hz
2：48〜52Hz
3：45〜55Hz
6：59〜61Hz
7：58〜62Hz
8：55〜65Hz

②出力信号

◆電流出力
A：4〜20mA DC（負荷抵抗 750Ω以下）
B：2〜10mA DC（負荷抵抗 1500Ω以下）
C：1〜5mA DC（負荷抵抗 3000Ω以下）
D：0〜20mA DC（負荷抵抗 750Ω以下）
E：0〜16mA DC（負荷抵抗 900Ω以下）
F：0〜10mA DC（負荷抵抗 1500Ω以下）
G：0〜1mA DC（負荷抵抗 15kΩ以下）
Z：指定電流レンジ（出力仕様参照）
◆電圧出力
1：0〜10mV DC（負荷抵抗 10kΩ以上）
2：0〜100mV DC（負荷抵抗 100kΩ以上）
3：0〜1V DC（負荷抵抗 1000Ω以上）
4：0〜10V DC（負荷抵抗 10kΩ以上）
5：0〜5V DC（負荷抵抗 5000Ω以上）
6：1〜5V DC（負荷抵抗 5000Ω以上）
4W：-10〜+10V DC（負荷抵抗 10kΩ以上）
5W：-5〜+5V DC（負荷抵抗 5000Ω以上）
0：指定電圧レンジ（出力仕様参照）

③供給電源

◆交流電源
B：100V AC
C：110V AC
D：115V AC
F：120V AC
G：200V AC
H：220V AC
J：240V AC
◆直流電源
S：12V DC
R：24V DC
V：48V DC
P：110V DC

④付加コード（複数項指定可能）

◆出力リミット
無記入：なし
／**LM**：0%、100%リミット
◆オプション仕様
無記入：なし
／**Q**：あり（オプション仕様より別途ご指定下さい。）

MG CO., LTD.
www.mgco.jp

オプション仕様（複数項指定可能）

◆コーティング（詳細は、弊社ホームページをご参照下さい。）
／**C01**：シリコーン系コーティング　+1,000円
／**C02**：ポリウレタン系コーティング　+1,000円
／**C03**：ラバーコーティング　+1,000円
◆端子ねじ材質
／**S01**：ステンレス　+500円

機器仕様

構造：プラグイン構造
接続方式：M3.5ねじ端子接続
端子ねじ材質：鉄にクロメート処理（標準）または、ステンレス
ハウジング材質：難燃性黒色樹脂
アイソレーション：入力ー出力ー電源間
出力範囲：約-10～+120%（1～5V DC時）
（「／LM」（0%、100%リミット）時は、0～100%となります。）
ゼロ調整範囲：-5～+5%（前面から調整可）
スパン調整範囲：95～105%（前面から調整可）

入力仕様

動作入力範囲：80～250V
許容過大入力：450V 1分間
入力損失：0.1VA以下

出力仕様

■電流出力（製作可能範囲）
出力電流範囲：0～20mA DC
スパン：1～20mA
出力バイアス：出力スパンの1.5倍以下
許容負荷抵抗：変換器の出力端子間電圧が15V以下になる抵抗値
■電圧出力（製作可能範囲）
出力電圧範囲：-10～+12V DC
スパン：5mV～22V
出力バイアス：出力スパンの1.5倍以下
許容負荷抵抗：負荷電流が1mA以下になる抵抗値
（ただし出力が0.5V以上のとき）

■入力ー出力の関係（例）

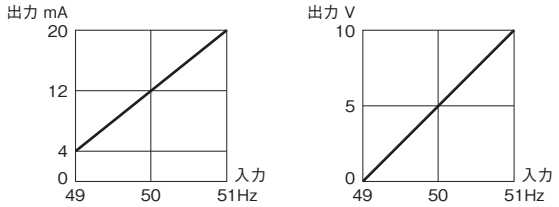

設置仕様

供給電源
・交流電源：許容電圧範囲 定格電圧±10%
50／60±2Hz　約3VA
・直流電源：許容電圧範囲 定格電圧±10%
ただし110V DC用は85～150V
リップル含有率10%p-p以下
約3W（110V DC時 約27mA）
使用温度範囲：-5～+60℃
使用湿度範囲：30～90%RH（結露しないこと）
取付：壁またはDINレール取付
質量：約450g

性能（スパンに対する%で表示）

基準精度：±0.3%
温度係数：±0.02%／℃
応答時間：0.5s以下（0→90%）
出力リップル：0.5%p-p以下
電源電圧変動の影響：±0.1%／許容電圧範囲
絶縁抵抗：100MΩ以上／500V DC
耐電圧：入力ー出力ー電源ー大地間　2000V AC 1分間

MG CO., LTD.
www.mgco.jp

端子接続図

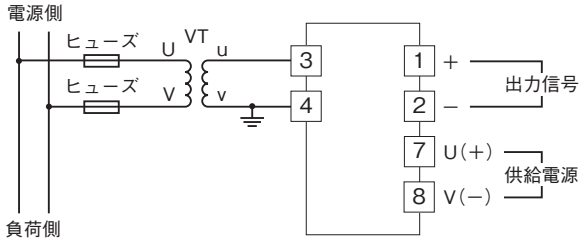

■電源供給の方法
HZを動作させるためには電源端子に仕様を満足する供給電源を接続する必要がありますが、電圧入力信号の電圧変動と容量が供給電源仕様を満足する場合には、下表の要領で端子を接続すれば電圧入力信号から電源を供給することができます。
注)このときVTの負荷が約3.1VAになります。
(HZの電源電流のほか、入力信号回路での消費電流を含む)

結線表

HZ	③−⑦
	④−⑧

外形寸法図(単位:mm)・端子番号図

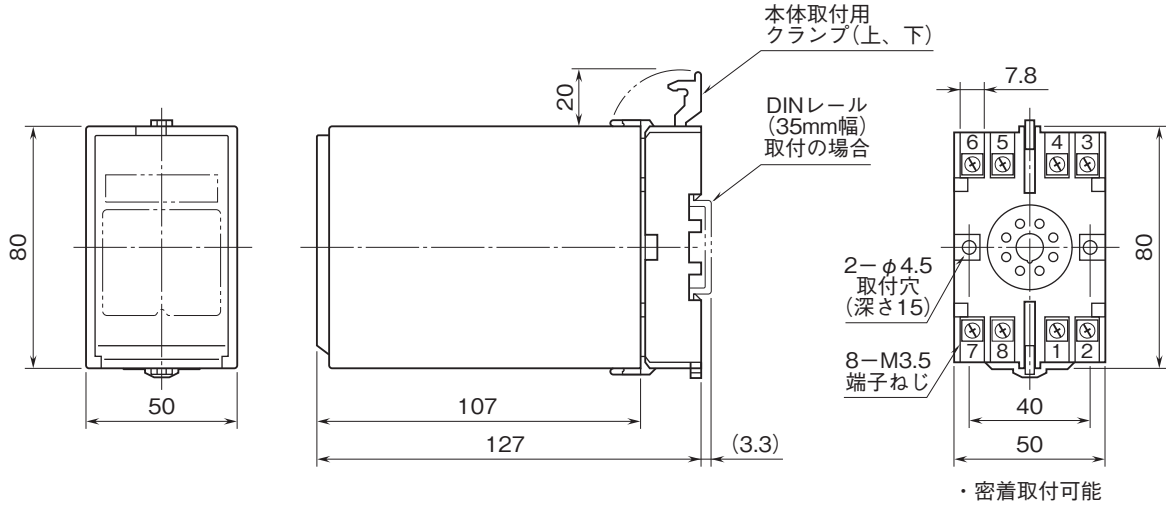

●記載内容はお断りなしに変更することがありますのでご了承ください。
●ご注文・ご使用に際しては、弊社ホームページの「ご注文に際して」を必ずご確認ください。
●本製品を輸出される場合には、外国為替および外国貿易法の規制をご確認の上、必要な手続きをお取りください。
安全保障貿易管理については、弊社ホームページより「輸出(該非判定)」をご覧ください。
お問合わせ先　ホットライン:0120-18-6321

MG CO., LTD.
www.mgco.jp