価格の改定を実施させていただくことがございます。
最新価格につきましては、お問い合わせ下さい。

形式：M8BS-16

絶縁2出力超小形信号変換器 ピコマル シリーズ

16連ベース

主な機能と特長
●絶縁2出力超小形信号変換器ピコマル専用の16連ベース
●計装パネル内の電源配線を合理的に行うのに大変便利
●共通給電方式で個々の電源配線が不要

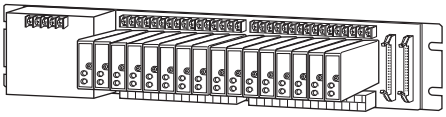

形式：M8BS−16①−②③

価格

基本価格 57,800円
加算価格
85～132V AC（シングル電源）+15,000円
85～132V AC（2系統電源）+26,400円
170～264V AC（シングル電源） +15,000円
・オプション仕様により加算あり。

ご注文時指定事項

・形式コード：M8BS−16①−②③
①～③は下記よりご選択下さい。
（例：M8BS−16U1−KK／Q）
・オプション仕様（例：／C01）

①結線方法（第1出力／第2出力）

U0：M3.5ねじ端子／M3.5ねじ端子
U1：富士通製FCN形コネクタ／M3.5ねじ端子
U2：富士通製FCN形コネクタ／富士通製FCN形コネクタ
U5：第一電子工業製コネクタ／M3.5ねじ端子
K1：アズビル製DCS J−HAM50／J−HMM00モジュール用／M3.5ねじ端子
K2：アズビル製DCS J−AOM10モジュール用／M3.5ねじ端子
K3：アズビル製DCS J−HAM50／J−HMM00モジュール用
／アズビル製DCS J−HAM50／J−HMM00モジュール用
Y1：横河電機製DCS VM□／PM1カード用／M3.5ねじ端子
Y2：横河電機製DCS MAC2／PAC カード用／M3.5 ねじ端子

②供給電源

◆交流電源
K：85～132V AC（シングル電源）
（許容範囲 85～132V AC、47～63Hz）
KK：85～132V AC（2系統電源）
（許容範囲 85～132V AC、47～63Hz）
L：170～264V AC（シングル電源）
（許容範囲 170～264V AC、47～63Hz）
◆直流電源
R：24V DC（電源ユニットなし）
（許容範囲 ±10%、リップル含有率 10%p-p以下）
長期間稼動運転でご使用の場合は、2系統電源モデルをお勧めします。

③付加コード

◆オプション仕様
無記入：なし
／**Q**：あり（オプション仕様より別途ご指定下さい。）

オプション仕様

◆コーティング（詳細は、弊社ホームページをご参照下さい。）
ベース基板の半田面のみコーティングします。
変換器実装側はコーティングされません。
／**C01**：シリコーン系コーティング　+1,000円
／**C02**：ポリウレタン系コーティング　+1,000円
／**C03**：ラバーコーティング　+1,000円

機器仕様

収納台数：16台
接続方式
・電源：M3.5ねじ端子接続（ただし、KK、L電源時はM4ねじ端子接続）
（締付トルク 0.8N・m）
・入出力端子：M3.5ねじ端子接続
（締付トルク 0.8N・m）
端子ねじ材質：鉄にニッケルメッキ
アイソレーション：入力ー第1出力ー第2出力ー電源ーFG間
電源ランプ：正常時点灯

設置仕様

消費電力
・交流電源：130VA以上
・直流電源：2.5A以上
使用温度範囲：0～55℃（交流電源用は0～50℃）
使用湿度範囲：30～90%RH（結露しないこと）
取付：壁取付
質量
・M8BS−16U0：
約1.8kg（K、L電源）
約2.4kg（KK電源）
約1.5kg（R電源）
・M8BS−16U1、U5、K1、K2、Y1、Y2：
約1.6kg（K、L電源）
約2.2kg（KK電源）
約1.3kg（R電源）

MG CO., LTD.
www.mgco.jp

・M8BS−16U2、K3：
約1.4kg（K、L電源）
約2.0kg（KK電源）
約1.1kg（R電源）

性能

絶縁抵抗：100MΩ以上／500V DC
耐電圧：
入力−第1出力・第2出力・電源−FG間
1500V AC 1分間
第1出力−第2出力−電源間
500V AC 1分間
ただし交流電源のとき　第1出力・第2出力−FG間
500V AC 1分間

取付寸法図（単位：mm）

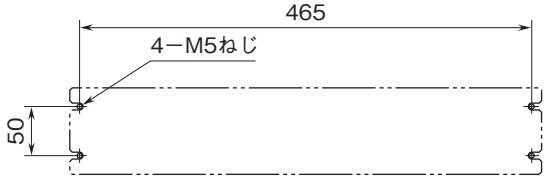

端子接続図

■形式：M8BS−16U0（M3.5ねじ端子／M3.5ねじ端子）

■端子接続図

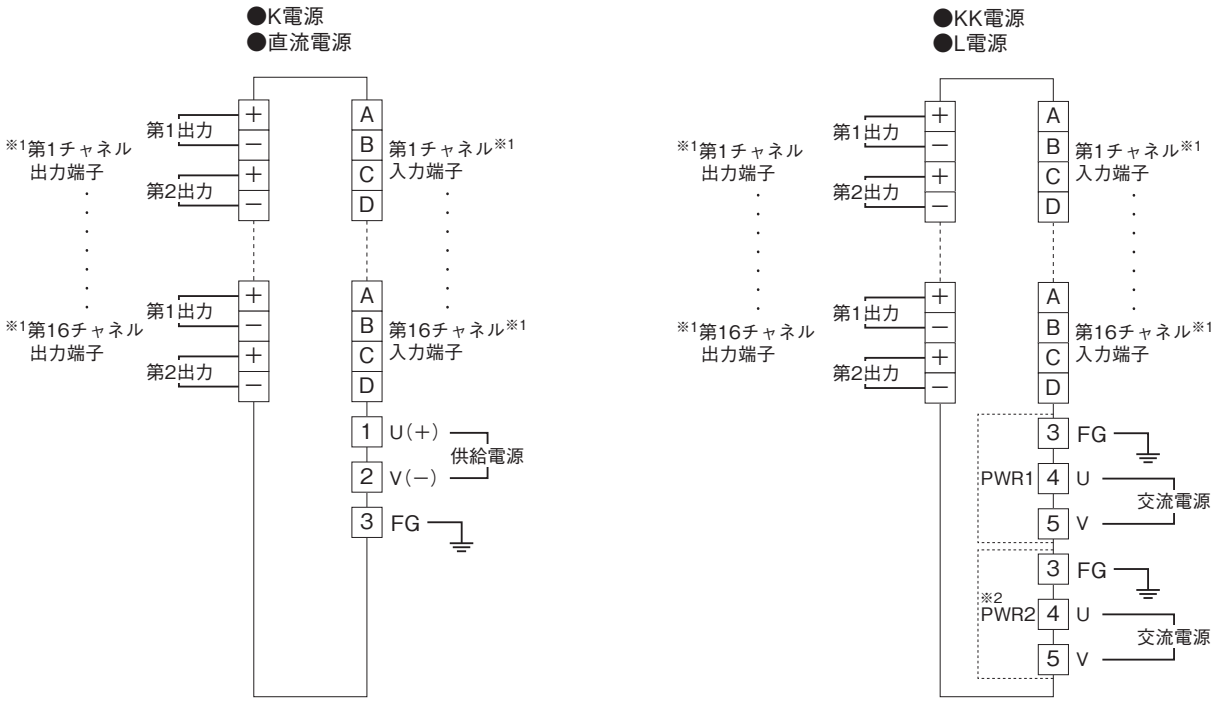

※1、M8YS□ 、M8YC□挿入時は、入力端子／出力端子が逆になります。
入力信号は第1出力、または第2出力のどちらか一方をご使用下さい。
※2、PWR2はKK電源時のみ付きます。

MG CO., LTD.
www.mgco.jp

■形式：M8BS−16U1（富士通製FCN形コネクタ／M3.5ねじ端子）

●コネクタ対応表

入出力コネクタ：オータックス製 N364P040AU

（富士通製 FCN−364P040−AU…生産終了）

CN1：第1出力信号または入力信号

ピン番号	ユニット信号	ピン番号	ユニット信号
A1	ch.1 ＋	B1	ch.1 −
A2	ch.2 ＋	B2	ch.2 −
A3	ch.3 ＋	B3	ch.3 −
A4	ch.4 ＋	B4	ch.4 −
A5	ch.5 ＋	B5	ch.5 −
A6	ch.6 ＋	B6	ch.6 −
A7	ch.7 ＋	B7	ch.7 −
A8	ch.8 ＋	B8	ch.8 −
A9	ch.9 ＋	B9	ch.9 −
A10	ch.10 ＋	B10	ch.10 −
A11	ch.11 ＋	B11	ch.11 −
A12	ch.12 ＋	B12	ch.12 −
A13	ch.13 ＋	B13	ch.13 −
A14	ch.14 ＋	B14	ch.14 −
A15	ch.15 ＋	B15	ch.15 −
A16	ch.16 ＋	B16	ch.16 −
A17〜A20、B17〜B20は不使用			

■端子接続図

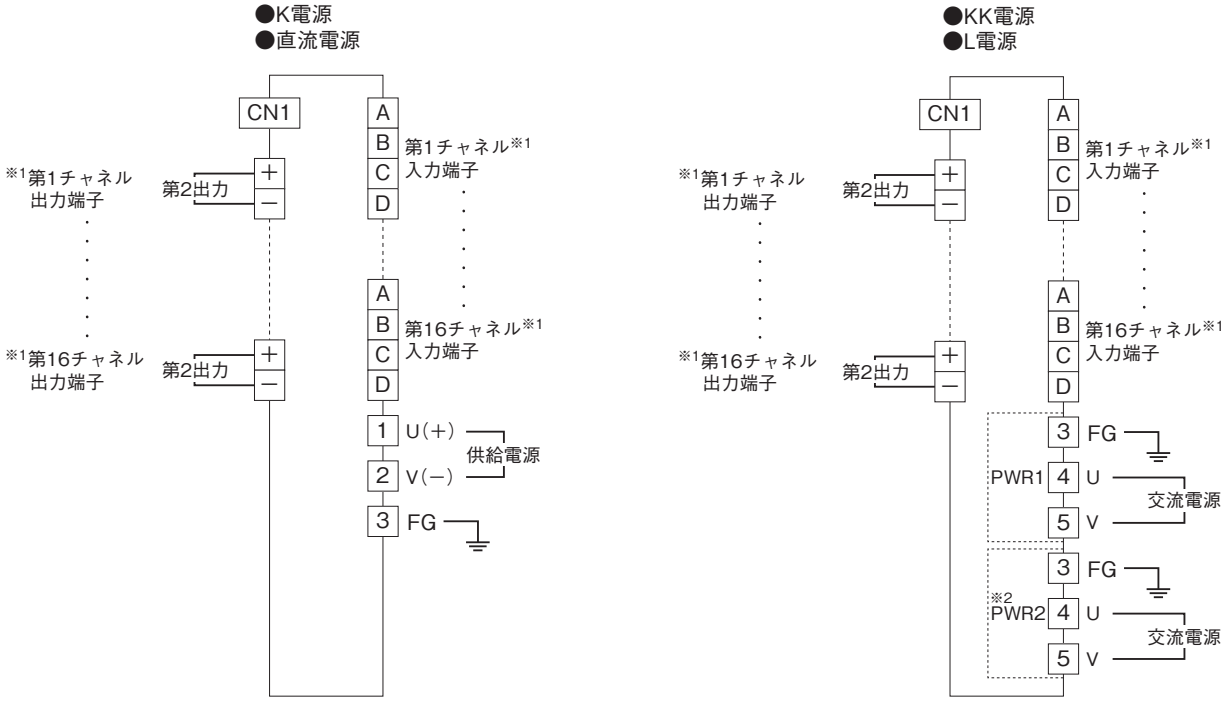

※1、M8YS□、M8YC□挿入時は、入力端子／出力端子が逆になります。
入力信号は第1出力、または第2出力のどちらか一方をご使用下さい。

※2、PWR2はKK電源時のみ付きます。

MG CO., LTD.
www.mgco.jp

■形式:M8BS−16U2(富士通製FCN形コネクタ/富士通製FCN形コネクタ)

●コネクタ対応表

入出力コネクタ:オータックス製 N364P040AU
(富士通製 FCN−364P040−AU…生産終了)

CN1:第1出力信号または入力信号

CN2:第2出力信号または入力信号

ピン番号	ユニット信号	ピン番号	ユニット信号
A1	ch.1 ＋	B1	ch.1 −
A2	ch.2 ＋	B2	ch.2 −
A3	ch.3 ＋	B3	ch.3 −
A4	ch.4 ＋	B4	ch.4 −
A5	ch.5 ＋	B5	ch.5 −
A6	ch.6 ＋	B6	ch.6 −
A7	ch.7 ＋	B7	ch.7 −
A8	ch.8 ＋	B8	ch.8 −
A9	ch.9 ＋	B9	ch.9 −
A10	ch.10 ＋	B10	ch.10 −
A11	ch.11 ＋	B11	ch.11 −
A12	ch.12 ＋	B12	ch.12 −
A13	ch.13 ＋	B13	ch.13 −
A14	ch.14 ＋	B14	ch.14 −
A15	ch.15 ＋	B15	ch.15 −
A16	ch.16 ＋	B16	ch.16 −
A17〜A20、B17〜B20は不使用			

■端子接続図

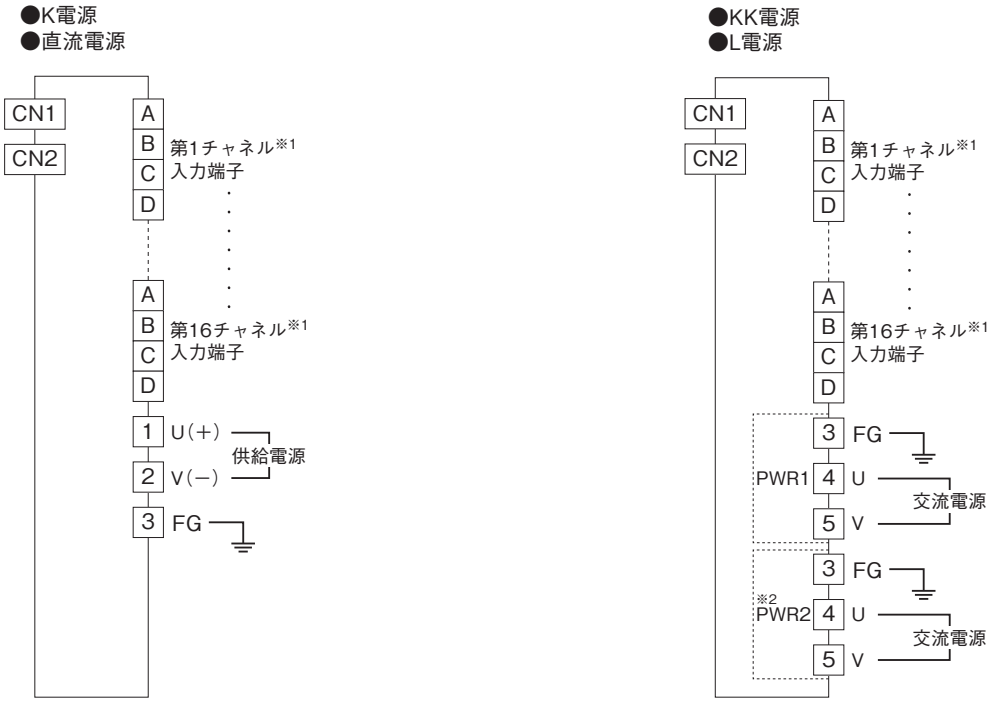

※1、M8YS□、M8YC□挿入時は、入力/出力が逆になります。
入力信号は CN1、またはCN2のどちらか一方をご使用下さい。

※2、PWR2はKK電源時のみ付きます。

MG CO., LTD.
www.mgco.jp

■形式：M8BS−16U5（第一電子工業製コネクタ／M3.5ねじ端子）

●コネクタ対応表

入出力コネクタ：第一電子工業製 17JE−13370−37（D16B）

CN1：第1出力信号または入力信号

ピン番号	ユニット信号	ピン番号	ユニット信号
1	ch.1 ＋	20	ch.1 −
2	ch.2 ＋	21	ch.2 −
3	ch.3 ＋	22	ch.3 −
4	ch.4 ＋	23	ch.4 −
5	ch.5 ＋	24	ch.5 −
6	ch.6 ＋	25	ch.6 −
7	ch.7 ＋	26	ch.7 −
8	ch.8 ＋	27	ch.8 −
9	ch.9 ＋	28	ch.9 −
10	ch.10 ＋	29	ch.10 −
11	ch.11 ＋	30	ch.11 −
12	ch.12 ＋	31	ch.12 −
13	ch.13 ＋	32	ch.13 −
14	ch.14 ＋	33	ch.14 −
15	ch.15 ＋	34	ch.15 −
16	ch.16 ＋	35	ch.16 −
17〜19、36、37は不使用			

■端子接続図

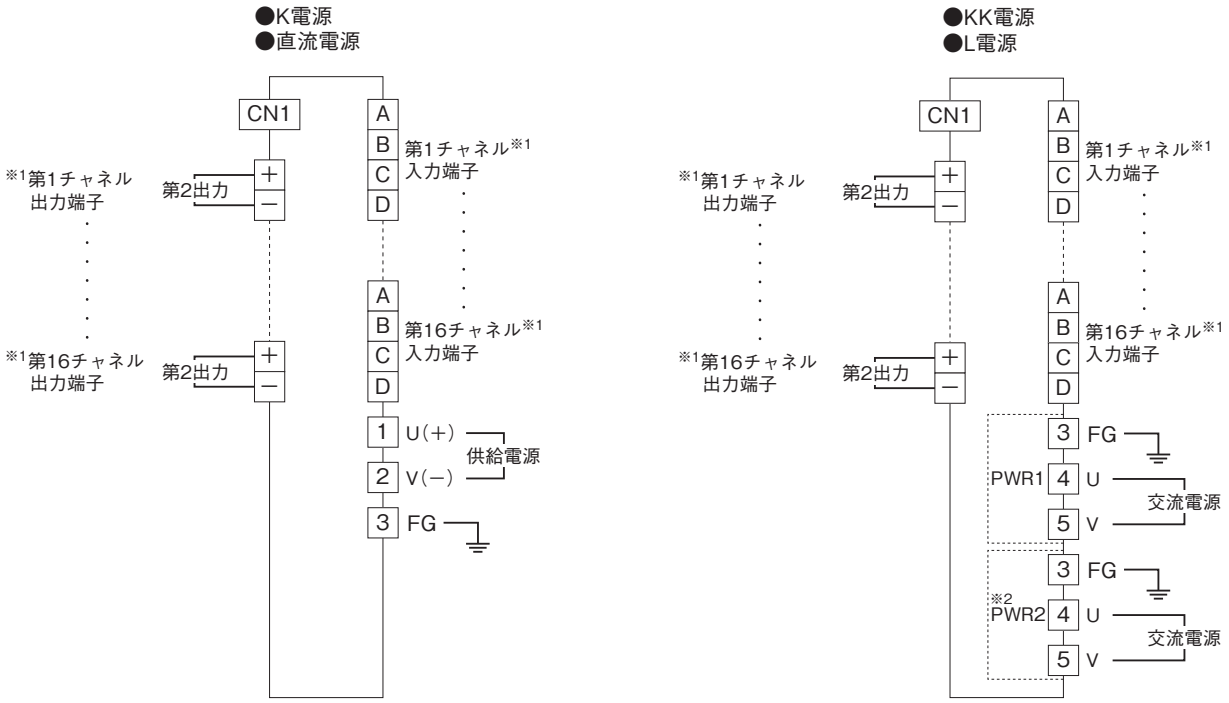

※1、M8YS□、M8YC□挿入時は、入力端子／出力端子が逆になります。
入力信号は第1出力、または第2出力のどちらか一方をご使用下さい。

※2、PWR2はKK電源時のみ付きます。

MG CO., LTD.
www.mgco.jp

■形式：M8BS−16K1（アズビル製DCS J−HAM50／J−HMM00モジュール用／M3.5ねじ端子）
●I／Oケーブル：J−RSL／J−RSK
J−RRL／J−RRK

●ロケーション
入力コネクタ：第一電子工業製 57GE−40500−751
CN1：J−HAM50／J−HMM00モジュール用

ピコマルのロケーション番号															
1	2	3	4	5	6	7	8	9	10	11	12	13	14	15	16
1	2	3	4	5	6	7	8	9	10	11	12	13	14	15	16
アズビル製DCS用AIコネクタ															

コネクタと接続される信号は、変換器の第1出力信号です。

■端子接続図

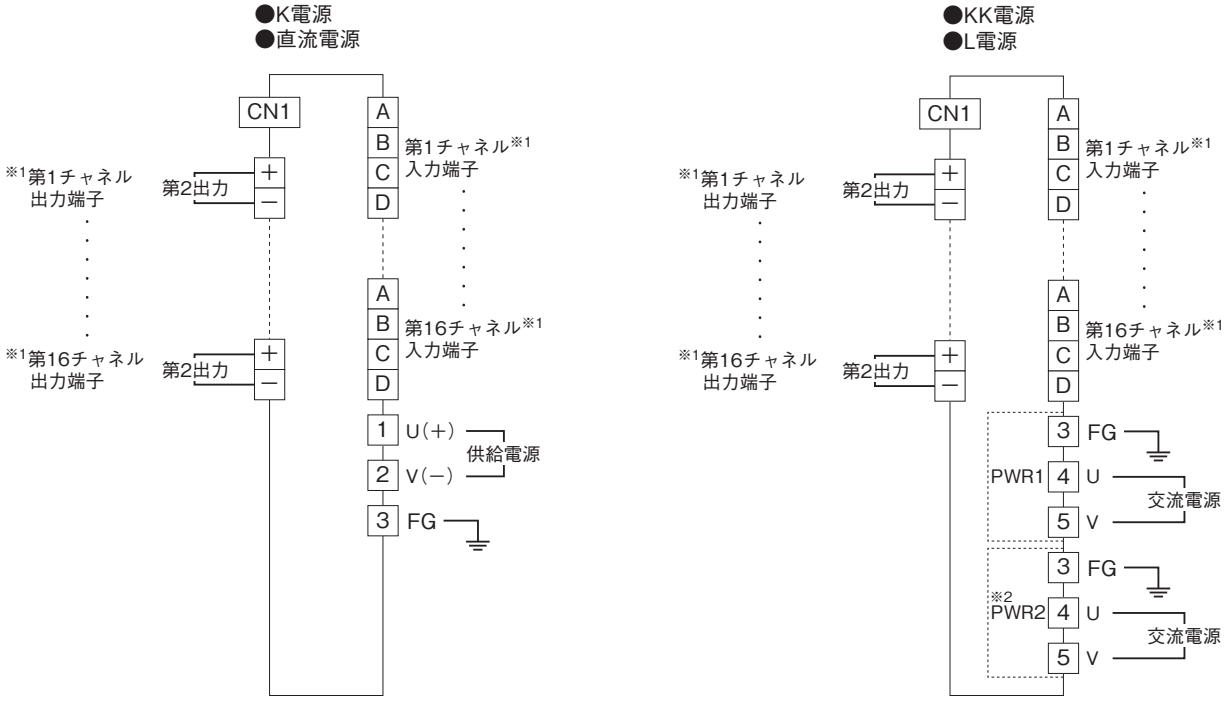

※1、M8YS□、M8YC□挿入時は、入力端子／出力端子が逆になります。
入力信号は第1出力、または第2出力のどちらか一方をご使用下さい。
※2、PWR2はKK電源時のみ付きます。

MG CO., LTD.
www.mgco.jp

■形式：M8BS−16K2（アズビル製DCS J−AOM10モジュール用／M3.5ねじ端子）
●I／Oケーブル：J−RSL／J−RSK
J−RRL／J−RRK

●ロケーション
出力コネクタ：第一電子工業製 57GE−40500−751
CN1：J−AOM10モジュール用

ピコマルのロケーション番号															
1	2	3	4	5	6	7	8	9	10	11	12	13	14	15	16
1	2	3	4	5	6	7	8	9	10	11	12	13	14	15	16
アズビル製DCS用AOコネクタ															

コネクタと接続される信号は、変換器の入力信号です。
空きチャネルにはスルーカード（形式：M8BW□）を使って信号ラインをショートして下さい。

■端子接続図

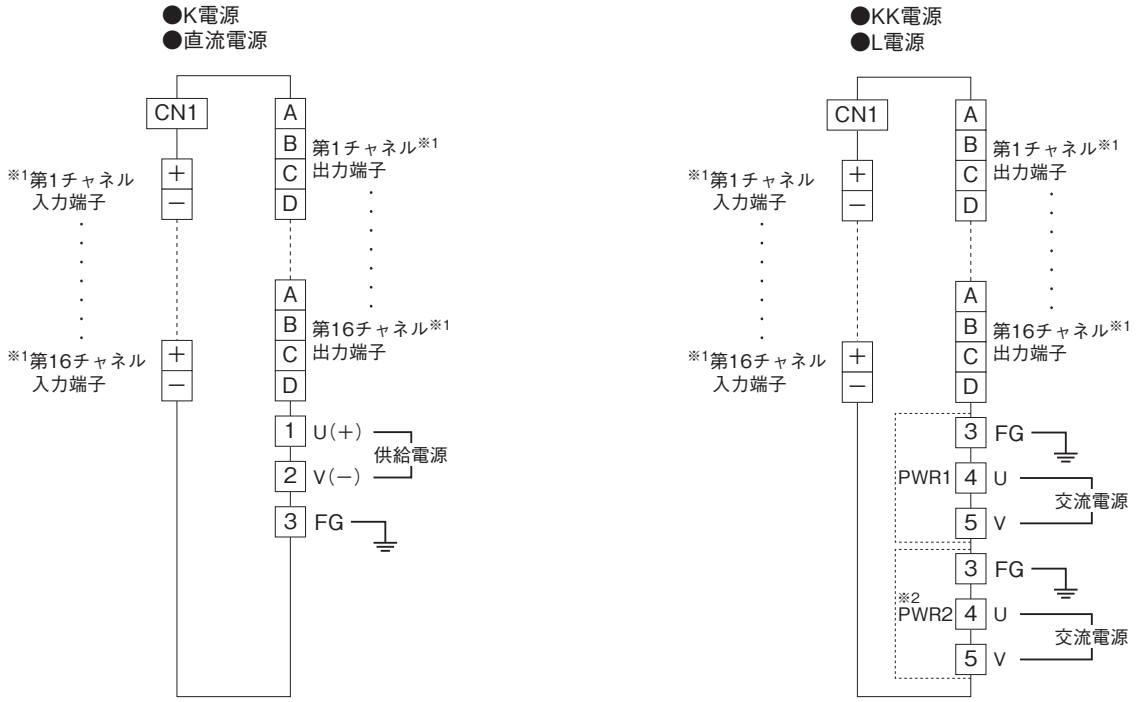

※1、M8YS□、M8YC□以外を挿入時は、入力端子／出力端子が逆になります。
また、J−AOM10モジュール使用時には、入力端子は使用できません。
※2、PWR2はKK電源時のみ付きます。

■形式：M8BS−16K3（アズビル製DCS J−HAM50／J−HMM00モジュール用 ／アズビル製DCS J−HAM50／J−HMM00モジュール用）

●I／Oケーブル：J−RSL／J−RSK
J−RRL／J−RRK

●ロケーション
入力コネクタ：第一電子工業製 57GE−40500−751
CN1：アズビル製 DCS J−HAM50／J−HMM00モジュール用
（第1出力信号）
CN2：アズビル製 DCS J−HAM50／J−HMM00モジュール用
（第2出力信号）

ピコマルのロケーション番号															
1	2	3	4	5	6	7	8	9	10	11	12	13	14	15	16
1	2	3	4	5	6	7	8	9	10	11	12	13	14	15	16
アズビル製DCS用AIコネクタ															

●コネクタ対応表（CN1、CN2）

ピン番号	ユニット信号	ピン番号	ユニット信号
3	ch.1 ＋	4	ch.1 −
5	ch.2 ＋	6	ch.2 −
7	ch.3 ＋	8	ch.3 −
9	ch.4 ＋	10	ch.4 −
27	ch.5 ＋	26	ch.5 −
29	ch.6 ＋	28	ch.6 −
31	ch.7 ＋	30	ch.7 −
33	ch.8 ＋	32	ch.8 −
11	ch.9 ＋	12	ch.9 −
13	ch.10 ＋	14	ch.10 −
15	ch.11 ＋	16	ch.11 −
17	ch.12 ＋	18	ch.12 −
19	ch.13 ＋	20	ch.13 −
21	ch.14 ＋	22	ch.14 −
23	ch.15 ＋	24	ch.15 −
25	ch.16 ＋	50	ch.16 −
34〜47は不使用			

1と2、48と49は接続しています。

■端子接続図

●K電源
●直流電源

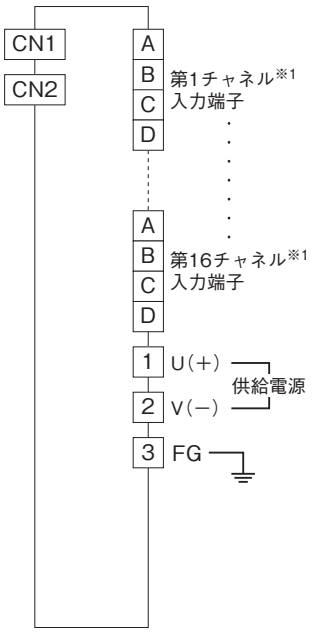

●KK電源
●L電源

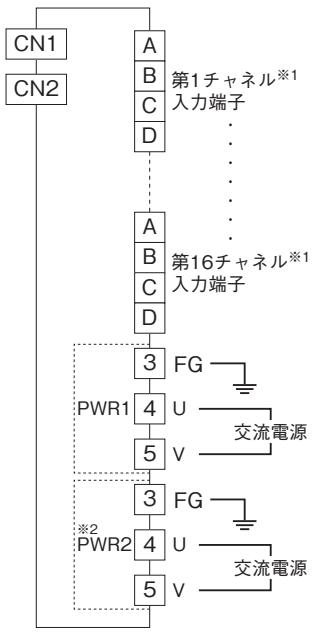

※1、M8YS□、M8YC□挿入時は、入力／出力が逆になります。
入力信号は CN1、またはCN2のどちらか一方をご使用下さい。
※2、PWR2はKK電源時のみ付きます。

MG CO., LTD.
www.mgco.jp

■形式：M8BS−16Y1（横河電機製DCS VM□／PM1カード用／M3.5ねじ端子）

●ロケーション

入出力コネクタ：日本航空電子工業製
PS−40PE−D4T1−PN1

CN1：VM□／PM1用*1

ピコマルのロケーション番号															
1	2	3	4	5	6	7	8	9	10	11	12	13	14	15	16
1	2	3	4	5	6	7	8	9	10	11	12	13	14	15	16
VM1／PM1／VM4カードの入力、出力点番号															
1	2	3	4	5	6	7	8	1	2	3	4	5	6	7	8
VM2カードの入力点番号								VM2カードの出力点番号							

コネクタと接続される信号は、変換器の入力信号または第1出力信号です。

*1、VM□／PM1カード
（使用ケーブル：横河電機製KS2ケーブル）
横河電機製DCSに使用されるアナログ処理用カードです。
カードは次のものがあります。
VM1：アナログ入力16点カード
VM2：アナログ入力8点／アナログ出力8点カード
VM4：アナログ出力16点カード
PM1：パルス入力16点カード

■端子接続図

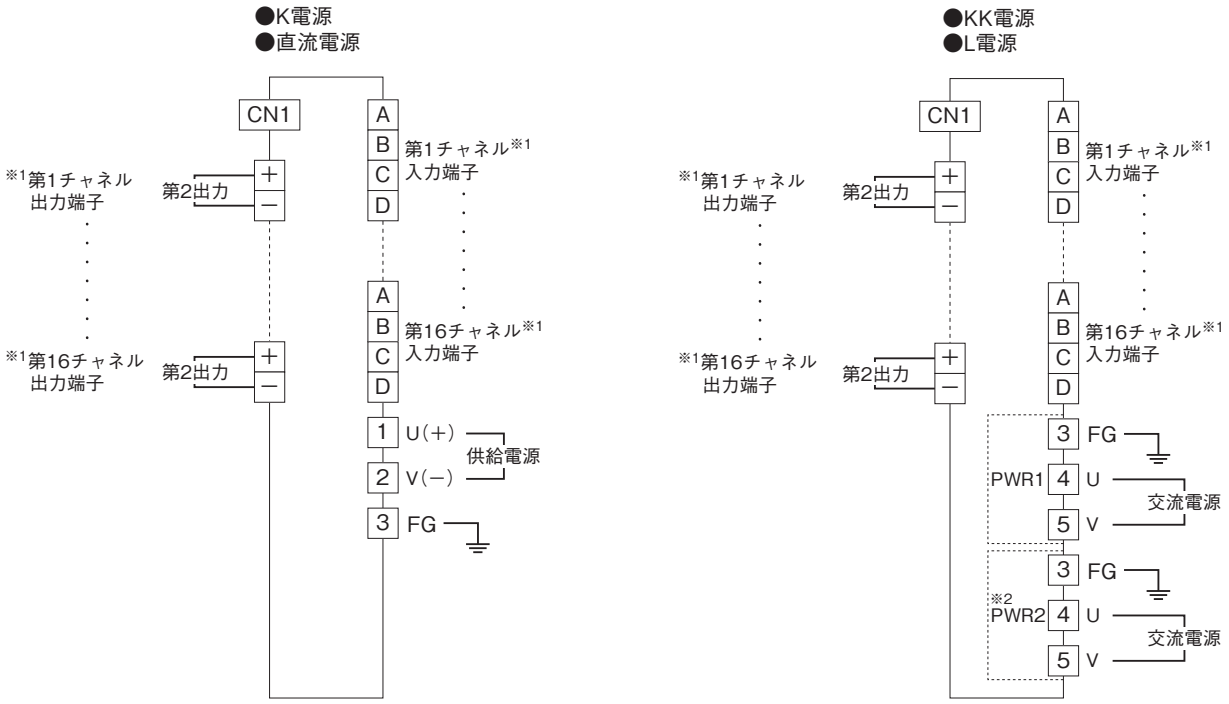

※1、M8YS□、M8YC□挿入時は、入力端子／出力端子が逆になります。
入力信号は第1出力、または第2出力のどちらか一方をご使用下さい。
※2、PWR2はKK電源時のみ付きます。

MG CO., LTD.
www.mgco.jp

■形式：M8BS−16Y2（横河電機製DCS MAC2／PACカード用／M3.5ねじ端子）

●ロケーション

入出力コネクタ：日本航空電子工業製
PS−40PE−D4T1−PN1

CN1：MAC2／PAC用*1

CN2：MAC2／PAC用*1（2重化使用時）

ピコマルのロケーション番号															
1	2	3	4	5	6	7	8	9	10	11	12	13	14	15	16
1	1	2	2	3	3	4	4	5	5	6	6	7	7	8	8
i	o	i	o	i	o	i	o	i	o	i	o	i	o	i	o
MAC2／PACカードの入力、出力点番号（i=input、o=output）															

コネクタと接続される信号は、変換器の入力信号または第1出力信号です。

*1、MAC2カード
（使用ケーブル：横河電機製KS1ケーブル）
横河電機製DCSに使用される制御入出力用I／Oカードです。
構成は入力／出力の各8点ずつです。ロケーションは、入力／出力が組で使用されます（PACカード使用時は、変換器がパルス入力になるのみでMAC2と同じです）。

■端子接続図

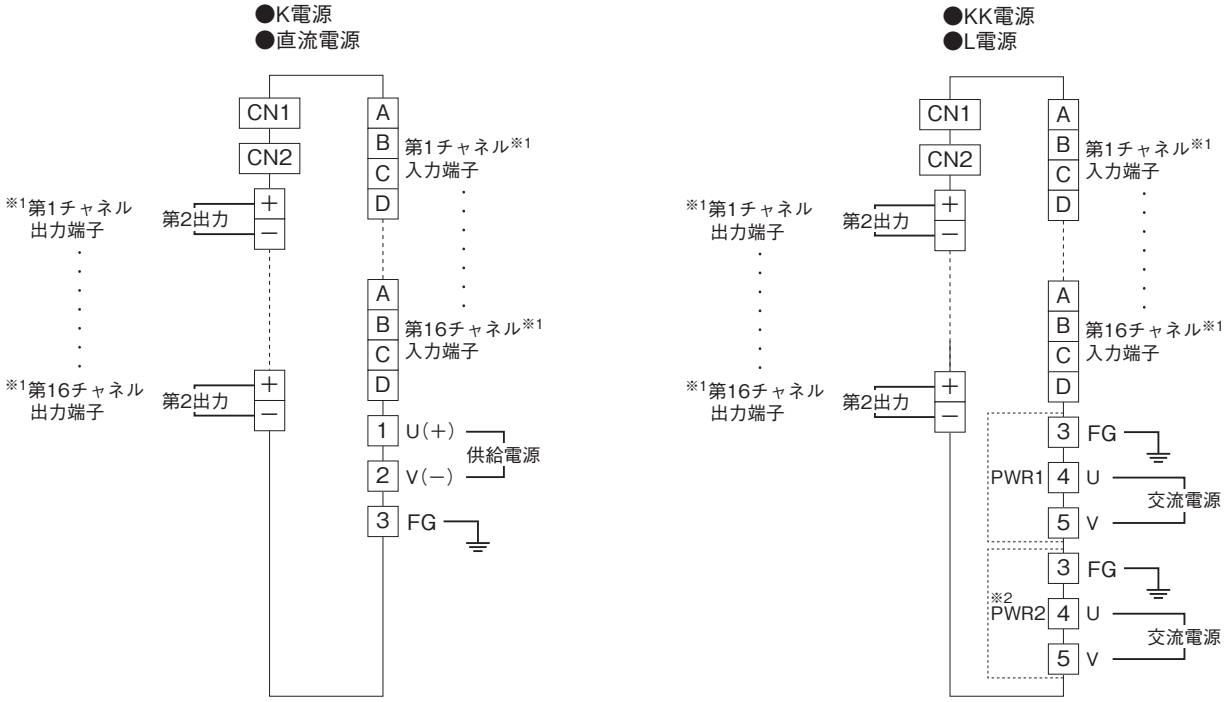

※1、M8YS□、M8YC□挿入時は、入力端子／出力端子が逆になります。
入力信号は第1出力、または第2出力のどちらか一方をご使用下さい。
※2、PWR2はKK電源時のみ付きます。

外形寸法図(単位:mm)

■M8BS−16U0−K、R

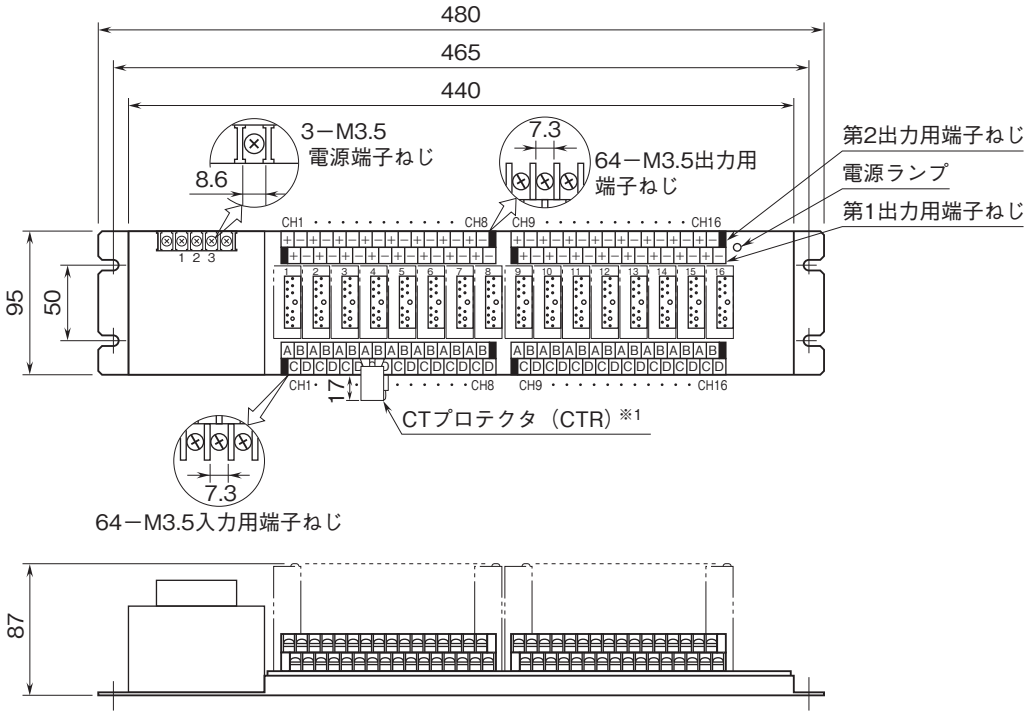

※1、M8CT□に付属します。

■M8BS−16U0−KK、L

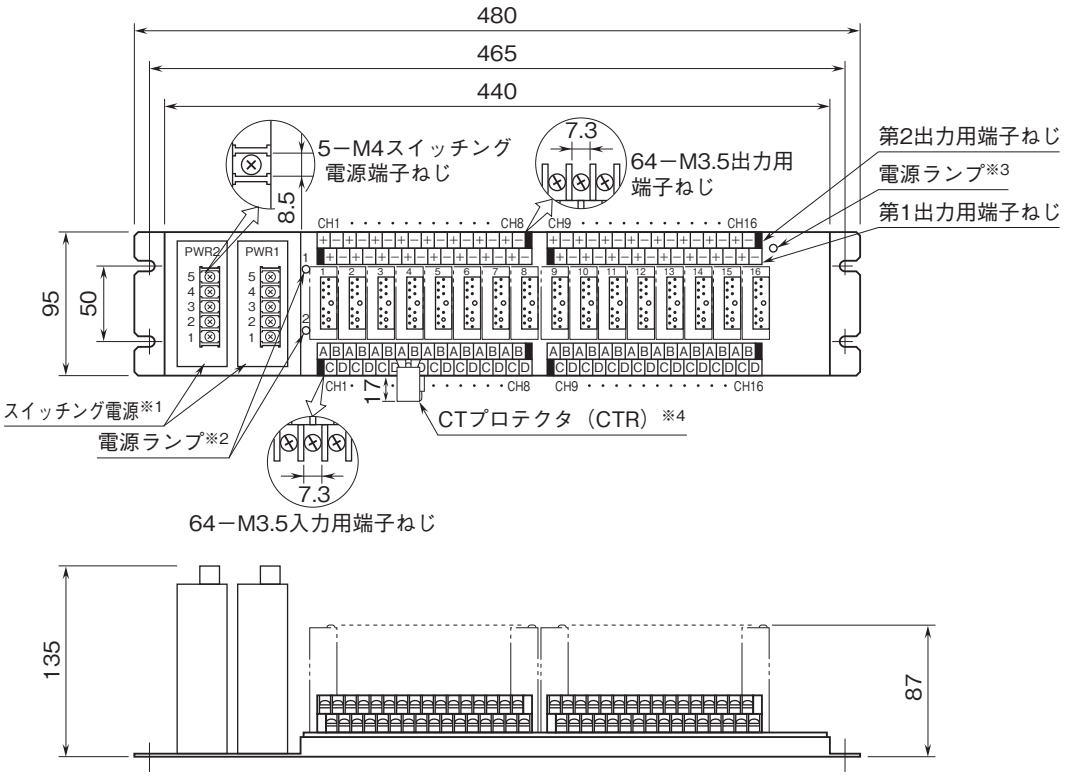

※1、PWR2はKK電源時のみ付きます。
※2、KK電源時のみ付きます。
※3、L電源時のみ付きます。
※4、M8CT□に付属します。

MG CO., LTD.
www.mgco.jp

■M8BS−16U1、U2、U5、K1、K2、K3、Y2−K、R

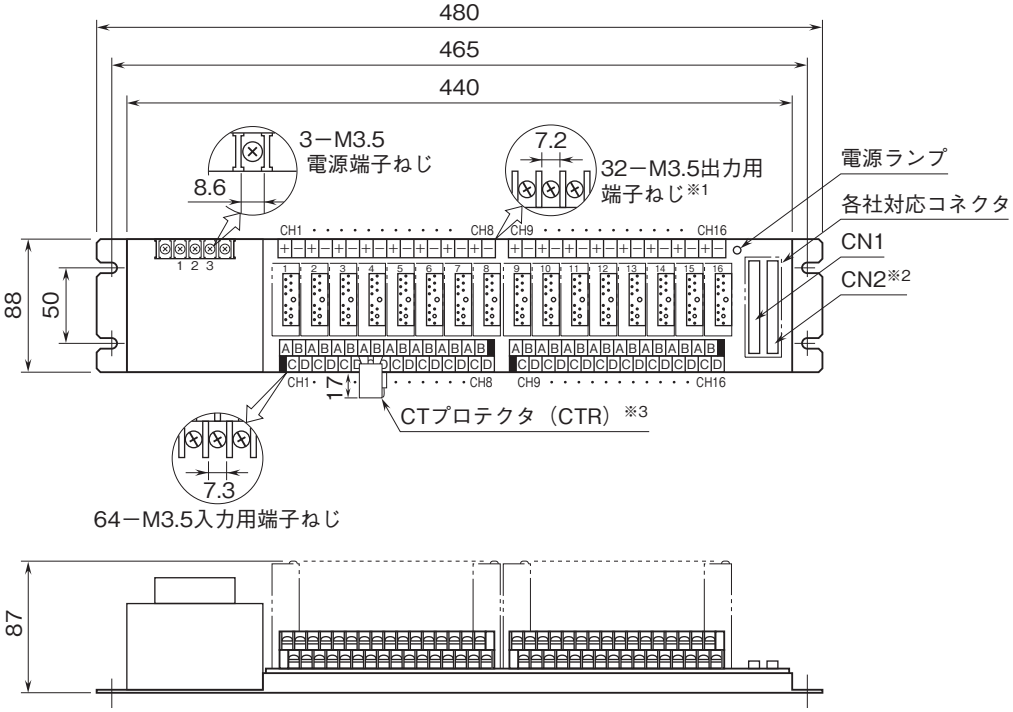

※1、M8BS−16U2、K3のときは付きません。
※2、M8BS−16U2、K3、Y2のときのみ付きます。
※3、M8CT□に付属します。

■M8BS−16U1、U2、U5、K1、K2、K3、Y2−KK、L

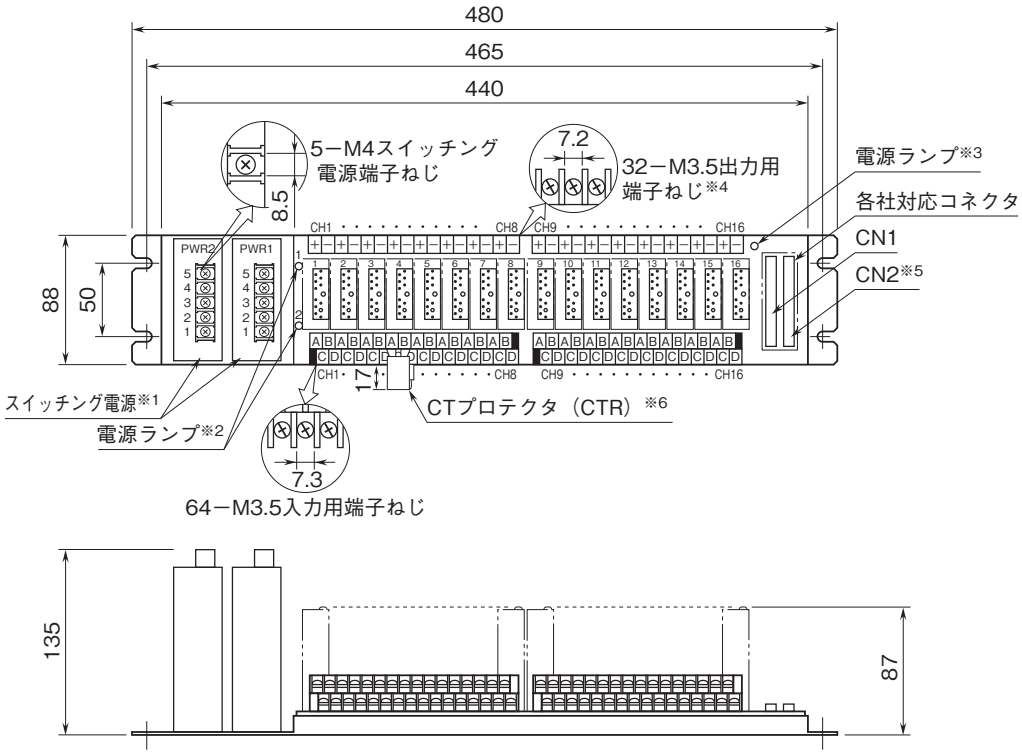

※1、PWR2はKK電源時のみ付きます。
※2、KK電源時のみ付きます。
※3、L電源時のみ付きます。
※4、M8BS−16U2、K3のときは付きません。
※5、M8BS−16U2、K3、Y2のときのみ付きます。
※6、M8CT□に付属します。

■M8BS−16Y1−K、R

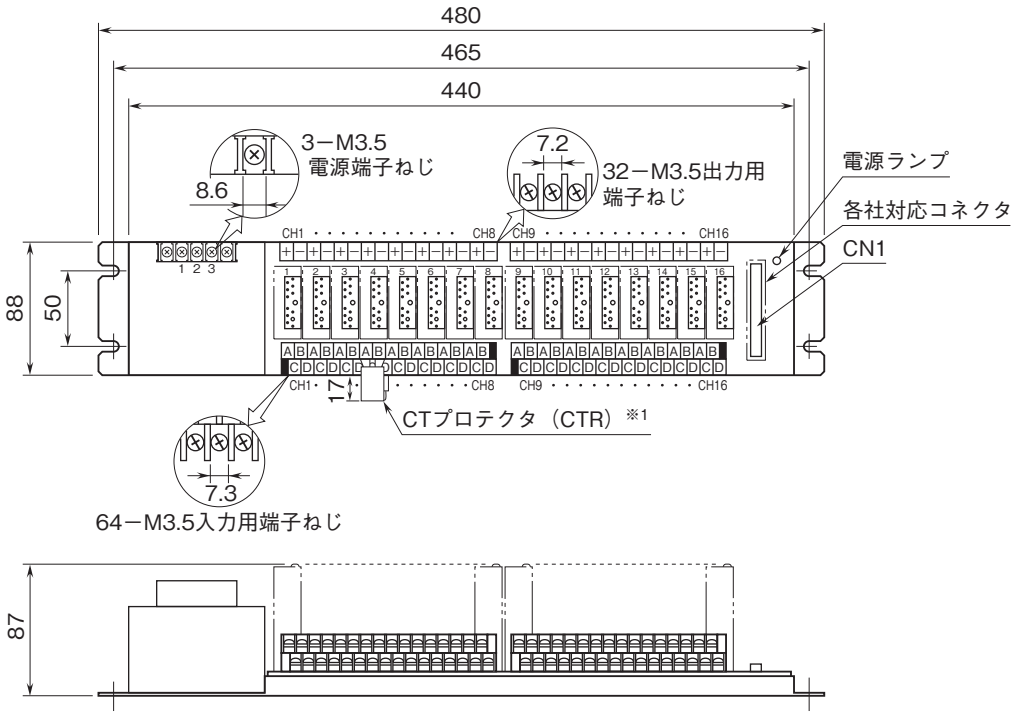

※1、M8CT□に付属します。

■M8BS−16Y1−KK、L

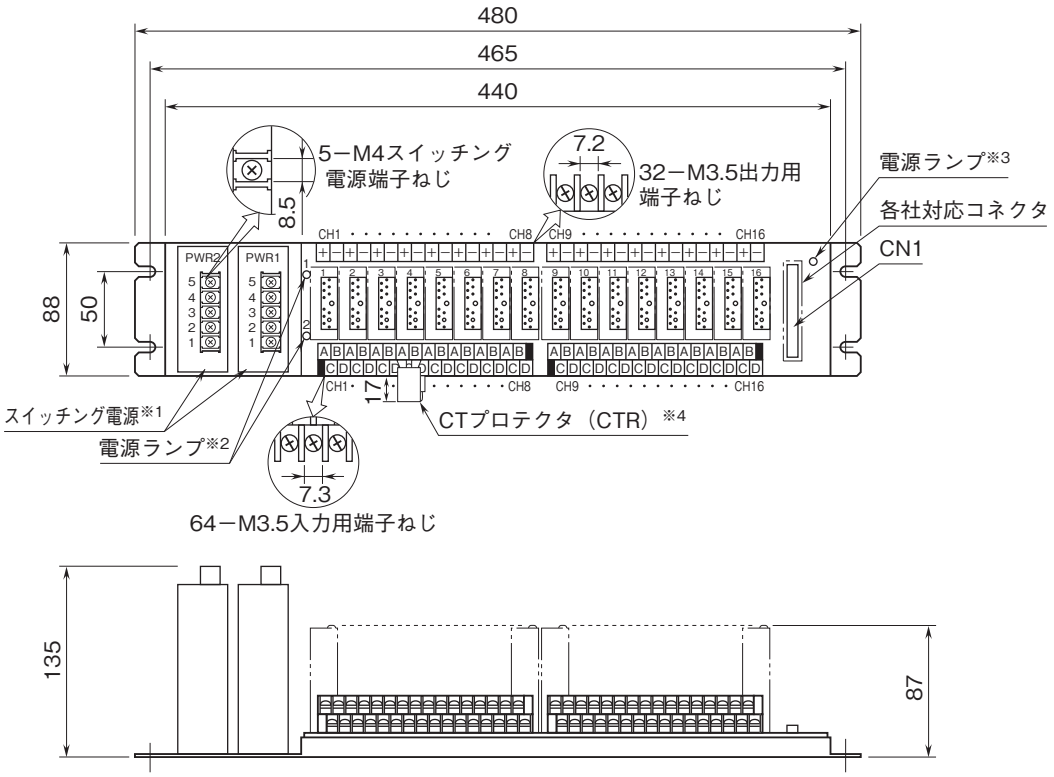

※1、PWR2はKK電源時のみ付きます。
※2、KK電源時のみ付きます。
※3、L電源時のみ付きます。
※4、M8CT□に付属します。

MG CO., LTD.
www.mgco.jp

●記載内容はお断りなしに変更することがありますのでご了承ください。
●ご注文・ご使用に際しては、弊社ホームページの「ご注文に際して」を必ずご確認ください。
●本製品を輸出される場合には、外国為替および外国貿易法の規制をご確認の上、必要な手続きをお取りください。
安全保障貿易管理については、弊社ホームページより「輸出（該非判定）」をご覧ください。
お問合わせ先　ホットライン：0120-18-6321

MG CO., LTD.
www.mgco.jp