価格の改定を実施させていただくことがございます。
最新価格につきましては、お問い合わせ下さい。

スーパーM・UNITシリーズ

リレー絶縁形入出力ユニット

（NestBus用）

主な機能と特長
●リレー絶縁方式による接点入出力ユニット
●接点容量250V AC／30V DC 3A
●リレー交換可能
●動作表示LED付

アプリケーション例
●シーケンス制御における接点入出力
●各種状態監視入力用I／O

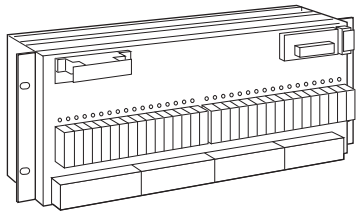

形式：SMLR－①－②③

価格

基本価格 456,000円

ご注文時指定事項

・形式コード：SMLR－①－②③
①～③は下記よりご選択下さい。
（例：SMLR－1－R／W）

①入出力点数

1：入力32点
2：入出力各16点
3：出力32点

②供給電源

◆交流電源
K：85～132V AC（許容範囲 85～132V AC、50／60Hz）
L：170～264V AC（許容範囲 170～264V AC、50／60Hz）
◆直流電源
R：24V DC（許容範囲 ±10%、リップル含有率 10%p-p以下）

③付加コード

◆取付金具位置
無記入：標準取付
／W：壁取付

関連機器

・コンフィギュレータ接続ケーブル（形式：COP－UM）
・ビルダーソフト（形式：SFEW3）
ビルダーソフトは、弊社のホームページよりダウンロードが可能です。
・プログラミングユニット（形式：PU－2□）

機器仕様

構造：板金組立式
表面処理：有色亜鉛クロメート処理
接続方式
・入出力・NestBus：M3.5ねじ端子接続（締付トルク 0.8N・m）
・電源：M4ねじ端子接続（締付トルク 0.8N・m）
端子ねじ材質：黄銅（真鍮）にニッケルメッキ
アイソレーション：NestBus－入力－出力－電源間
使用リレー：パナソニック製（形式：NC2D）
動作表示ランプ：赤色LED リレー励磁時点灯

NestBus仕様

伝送路形態：バス形マルチドロップ
通信規格：TIA／EIA-485-A準拠
伝送速度：19.2kbps
制御手順：NestBusプロトコル（弊社専用）
伝送距離：1km以下
伝送ケーブル：シールド付より対線（CPEV-S 0.9φ）
終端抵抗：内蔵
カード番号設定：ロータリスイッチにより0～Fまで16台分設定可能

入出力仕様

入力検出電圧：24V DC
接点定格：250V AC　3A
30V DC　3A
最大開閉電圧：250V AC　30V DC
最小適用負荷：1V DC　100μA
リレー寿命：機械的5000万回以上
（開閉頻度180回／分）
電気的（抵抗負荷）10万回以上（250V AC）
50万回以上（30V DC）
（開閉頻度20回／分）
リレー保護：誘導負荷（各種コイル）を駆動すると
は、接点保護としてノイズ消去を行って下さい。

MG CO., LTD.
www.mgco.jp

設置仕様

消費電力
・交流電源：約40VA
・直流電源：約20W
使用温度範囲：0～50℃
使用湿度範囲：30～90%RH（結露しないこと）
質量：約4.3kg

性能

絶縁抵抗：100MΩ以上／500V DC
耐電圧
・SMLR－1：NestBusー入力ー電源間　500V AC　1分間
　NestBus・電源ーFG間　1500V AC　1分間
　入力ーFG間　500V AC　1分間
・SMLR－2：NestBusー入力ー出力ー電源間
　500V AC　1分間
　NestBus・出力・電源ーFG間　1500V AC　1分間
　入力ーFG間　500V AC　1分間
・SMLR－3：NestBusー出力ー電源間　500V AC　1分間
　NestBus・出力・電源ーFG間　1500V AC　1分間

MG CO., LTD.
www.mgco.jp

外形寸法図(単位:mm)・端子番号図

■標準取付の場合（取付金具位置：無記入）

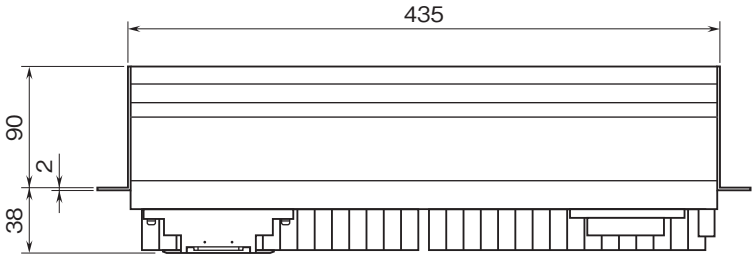

■壁取付の場合（取付金具位置：／W）

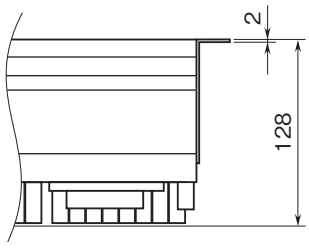

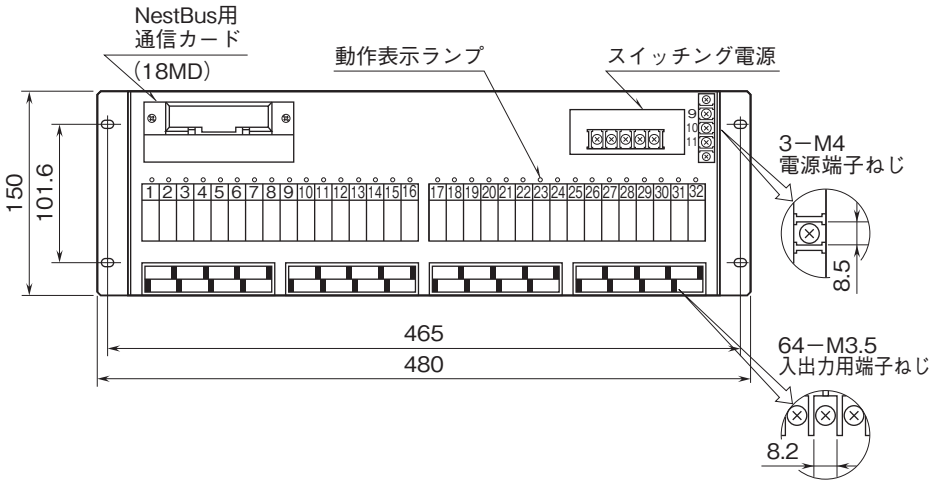

●NestBus用 通信カード（18MD）
（端子カバー開）

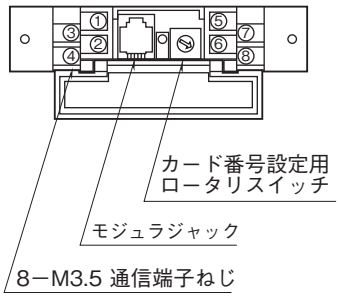

●入出力用端子台 端子番号図

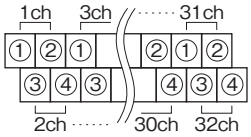

SMLR−2（入力16点、出力16点）のとき
出力： 1ch〜16ch
入力：17ch〜32ch

取付寸法図(単位:mm)

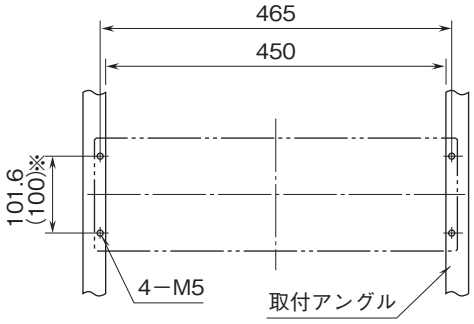

注）下側に適当な配線スペースをおとり下さい。
※（ ）内は JIS 規格

MG CO., LTD.
www.mgco.jp

ブロック図・端子接続図

■SMLR−1

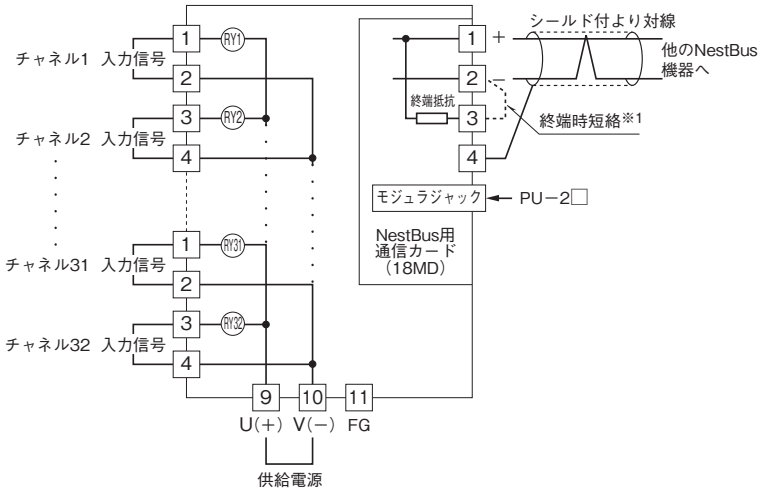

■SMLR−2

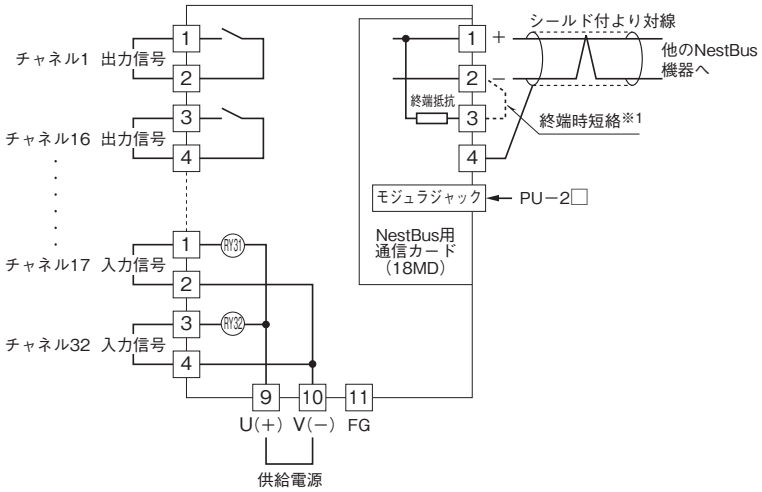

■SMLR−3

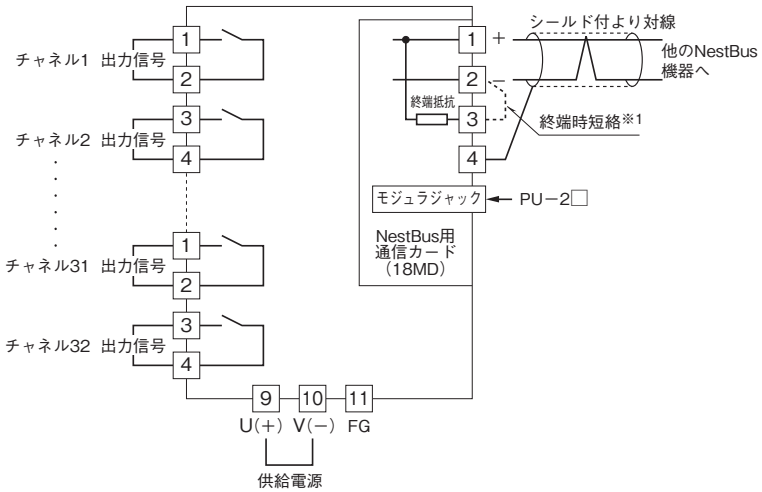

※1、より対線の伝送ラインが終端の場合は(＝渡り配線がない場合)、
端子2、3間を短絡して下さい。ユニットが伝送ラインの途中に配
線されているときは、端子2、3間を短絡しないで下さい。
注）渡り配線は1、2、4端子を使って下さい。

MG CO., LTD.
www.mgco.jp

●記載内容はお断りなしに変更することがありますのでご了承ください。
●ご注文・ご使用に際しては、弊社ホームページの「ご注文に際して」を必ずご確認ください。
●本製品を輸出される場合には、外国為替および外国貿易法の規制をご確認の上、必要な手続きをお取りください。
安全保障貿易管理については、弊社ホームページより「輸出（該非判定）」をご覧ください。
お問合わせ先　ホットライン：0120-18-6321

MG CO., LTD.
www.mgco.jp