전자기기 전용 피뢰기 M·RESTER 시리즈

다채널용 피뢰기

주요 기능과 특징

●배선용 케이블을 통해 칩입하는 낙뢰 서지로부터 컴퓨터나 시퀀스의 ON-OFF출력에 사용되는 반도체 스위치를 보호

●8점의 ON-OFF 신호가 접속 가능한 단자대 구조이므로 넓은 용도에 사용 가능

●설치 공간을 최소한 절약

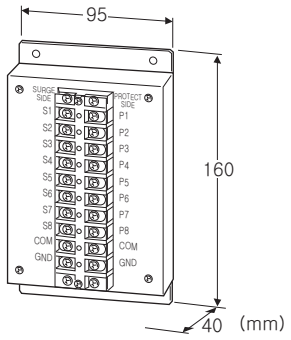

형식 : MDR－8

주문 시의 지정 사항

• 주문 코드 : MDR－8

기기 사양

구조 : 중계 단자대 구조

접속 방식 : M3 나사 단자 접속 (조임 토크 0.5N·m)

단자 나사 재질 : 황동에 니켈도금

하우징 재질 : SPCC t＝1.2 (흑색)

설치 사양

사용 온도 범위 : -5～+55℃

사용 습도 범위 : 30～90%RH (결로되지 않을 것)

설치 : 벽에 설치

질량 : 약 510g

성능

방전 전압 (피크값)

· S1～S8 각선 간 : ±30V min

· 각선－COM 간 : 30V min

· 각선 · COM－접지 간 : ±60V min

제한 전압

· P1～P8 각선 간 : ±40V max

· 각선－COM 간 : 40V max

· 각선 · COM－접지 간 : ±650V max

반응 속도 : 0.1μs 이하

누설 전류 (@최대사용전압)

· S1～S8 각선 간 : 5μA 이하 (@±30V DC)

· 각선－COM 간 : 5μA 이하 (@30V DC)

· 각선 · COM－접지 간 : 5μA 이하 (@±60V DC)

방전 내량 : 1000A (8/20μs)

최대 부하 전류 : 100mA

내부직렬저항 : 약 100Ω

MG CO., LTD.
www.mgco.jp

결선 요령도

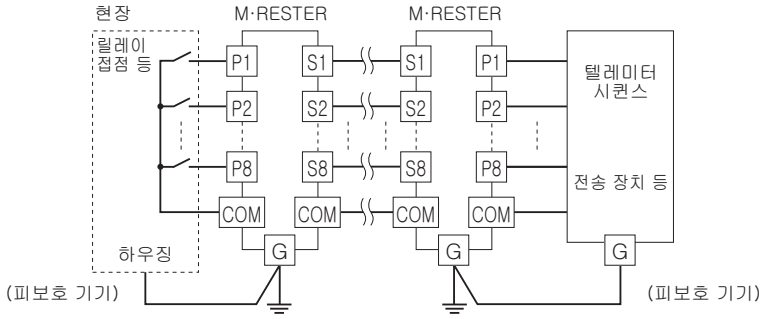

주、마이터스측을 COM으로 하십시오.

접지

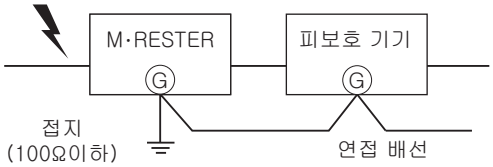

피보호 기기의 하우징과 M·RESTER 의 접지용 단자를
반드시 연접 배선해 주십시오.
피보호 기기에 접지 단자가 없는 경우에는 M·RESTER
만 접지해 주십시오.

외형 치수도 (단위 : ㎜) &단자 번호도

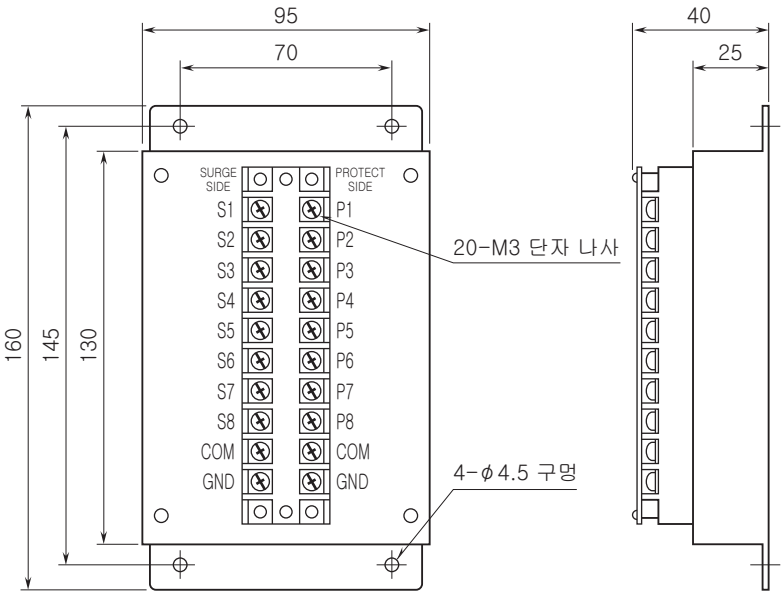

· 밀착 설치 가능

MG CO., LTD.
www.mgco.jp

블록도

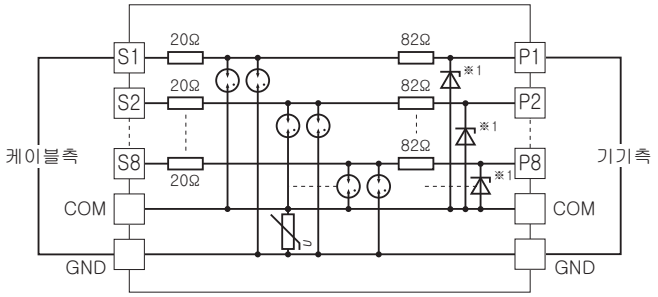

※1、유극성이므로 제로 크로스 신호에는 접속할 수 없습니다.

⚠ 예고없이 사양 및 외관의 일부를 변경하는 경우가 있습니다.

MG CO., LTD.
www.mgco.jp